DIRIS Digiware S

Strommessmodul mit integrierten Sensoren

für 3 Stromkreise

neu

MID CERTIFIED

diris-dw_127.psd

Konfiguration mit Easy Config System.

DIRIS Digiware S

Die Lösung für

- Rechenzentren
- Medizinisch-technische Bereiche

Wichtigste Merkmale

- Plug & Play
- Mehrkreisüberwachung
- Kompakt
- Präzise
- MID- und weitere Zertifizierungen

RJ45-Kabel (Digiware-Bus) sind verfügbar.

Integrierte Technologien

PreciSense AutoCorrect VirtualMonitor

Weitere Informationen finden Sie auf unserer Website www.socomec.com

Normenkonformität

- IEC 61557-12
- UL 61010 Guide FTRZ/PICQ File E257746
- ANSI C12.20
- EN 50470-1
- EN 50470-3
- Richtlinie 2014/32/EU

Auch verfügbar

DIRIS Digiware BCM

Ausführungen für 18 oder 21 Stromkreise für die Überwachung von Stromverteilungseinheiten (PDU).

Funktion

DIRIS Digiware S-Strommessmodule verfügen über 3 integrierte Stromsensoren für die Messung von Stromkreisen bis 63 A.
Sie werden über oder unter den Schutzeinrichtungen platziert, sind mit dem Spannungsmessmodul DIRIS Digiware U verknüpft, messen den Verbrauch und überwachen die elektrische Anlage sowie die Qualität der Stromversorgung.

Vorteile

Plug & Play

- Zeitersparnis bei der Verdrahtung: Die Stromsensoren sind im Modul verbaut.
- Schneller RJ45-Anschluss der Module.
- Installation vor oder hinter der Schutzeinrichtung.

Mehrkreisüberwachung

In diesem Messsystem können mehrere DIRIS Digiware S -Module für die Überwachung einer Vielzahl von Lasten verwendet werden.

Kompakt

- Das beste Verhältnis von Größe zu Leistung auf dem Markt.
- Passend zum Rastermaß der Schutzeinrichtung.

Präzise

DIRIS Digiware S-Module entsprechen der Genauigkeitsklasse 0,5 (IEC 61557-12) und der Klasse C (EN 50470). Sie ermöglichen präzise Messungen über einen breiten Strombereich.

MID- und weitere Zertifizierungen

Die Strommessmodule DIRIS Digiware S-130MID und S-135MID erfüllen die Anforderungen der MID-Richtlinie und gewährleisten genaue und zuverlässige Messwerte.
Die Zertifizierung gemäß Modul B+D bedeutet, dass die Konstruktion der Messgeräte sowie deren Herstellungsprozess von einem unabhängigen Institut zertifiziert wurden.

Zudem haben die Module innovative Funktionen, die über den marktüblichen Standard hinausgehen:

- Innovative Systeme mit Manipulationsschutz: Die MID-Module verfügen über ein intelligentes Alarmsystem, das den herkömmlichen Plombierungen von MID-Messgeräten überlegen ist.
- Integrierte PreciSense-Technologie: Die MID-Module entsprechen der höchsten Messgenauigkeitsklasse C gemäß der Messgeräterichtlinie (MID). Wie bei allen DIRIS Digiware-Systemen liefert die PreciSense-Technologie die größte Genauigkeit über die gesamte Messkette auf dem Markt.

Allgemeine technische Daten

- 3 integrierte Stromsensoren
- Messung bis 63 A
- Konfigurierbar für 3 einphasige Stromkreise oder 1 dreiphasigen Stromkreis

socomec Innovative Power Solutions

Funktionsschema

Nachgeschaltet

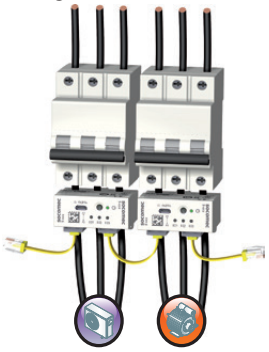

diris-dw_130.eps

Vorgeschaltet

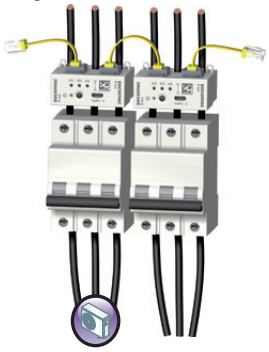

Das DIRIS Digiware S-Modul kann vor oder nach der Schutzeinrichtung installiert werden, je nach verfügbarem Bauraum.

Anwendung	Strommessmodul mit integrierten Sensoren			
	Zählung		Analyse	
DIRIS Digiware S	***S-130***	***S-130MID***	***S-135***	***S-135MID***
Anzahl der Stromeingänge	3	3	3	3
Basisstrom I_b	10 A	10 A	10 A	10 A
Maximalstrom I_{max}	63 A	63 A	63 A	63 A
Zulässiger Lasttyp	1P + N 2P/2P + N 3P/3P + N	1P + N 2P/2P + N 3P/3P + N	1P + N 2P/2P + N 3P/3P + N	1P + N 2P/2P + N 3P/3P + N
Zählung				
± kWh, ± kvarh, kVAh	•	•	•	•
Mehrfachtarif (max. 8)			•	•
Lastkurven			•	•
MID		•		•
Mehrfachmessung				
I1, I2, I3, In, ΣP, ΣQ, ΣS, ΣPF	•	•	•	•
P, Q, S, PF pro Phase			•	•
Prädiktive Leistung			•	•
Stromunsymmetrie (Inba, Inb, Idir, Iinv, Ihom)			•	•
Phi, cos Phi, tan Phi			•	•
Qualität				
THDi1, THDi2, THDi3, THDin			•	•
Oberschwingungen I (bis Ordnungszahl 63)			•	•
Scheitelfaktoren U, V, I			•	•
K-Faktor			•	•
Überströme			•	•
Alarme				
Schwellenwerte und Kombinationen			•	•
Anschlussfehler			•	•
Schutzeinrichtung	•	•	•	•
Trends				
Durchschnittswerte			•	•
Format				
Breite	54 mm	54 mm	54 mm	54 mm

Zur Erfüllung der Anforderungen der MID-Richtlinie muss das DIRIS Digiware-System mit einem Display D-50/D-70 ausgestattet sein.

DIRIS Digiware S

Strommessmodul mit integrierten Sensoren
für 3 Stromkreise

Montagezubehör

Temporärer MCB-Einsatz (für Panelmontage)

<Sans lien d'intersection>

Montage auf DIN-Schiene oder Grundplatte

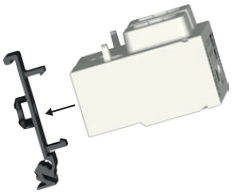

<Sans lien d'intersection>

Kabelbinder

diris-dw_139_b_x.ai

Abmessungen (mm)

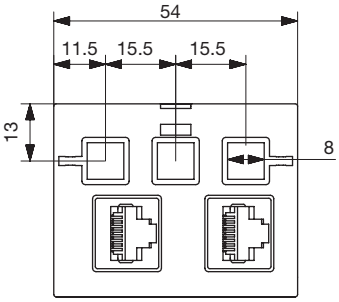

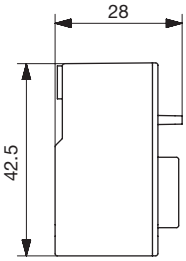

diris-dw_117_a_x_cat.eps

Anschlüsse

Der Strom wird an den integrierten Eingänge I01, I02 und I03 am DIRIS Digiware S-Modul gemessen.

3 P + N – 3 SW

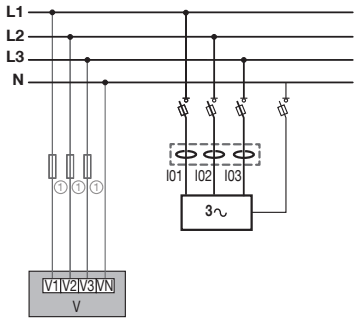

diris-dw_118_a_x_cat.ai

3 P – 3 SW

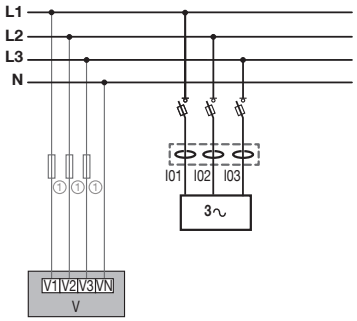

diris-dw_119_a_x_cat.ai

2 P + N 2 SW und 2 P + N – 1 SW

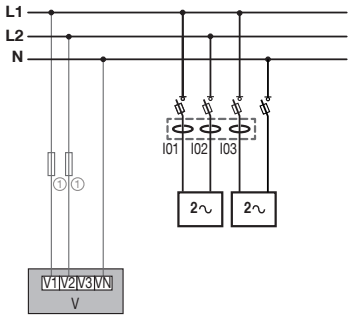

diris-dw_120_a_x_cat.ai

1 P + N – 1 SW (3 x)

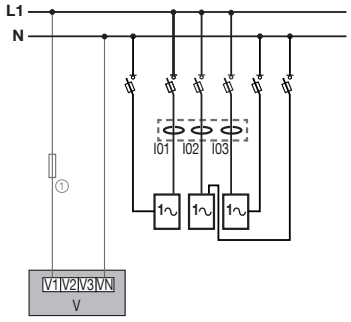

diris-dw_121_a_x_cat.ai

3 P + N – 1 SW (3 x)

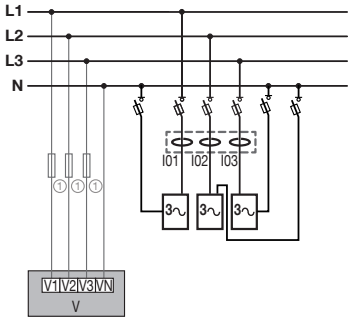

diris-dw_122_b_x_cat.ai

2 P + N – 1 SW (3 x)

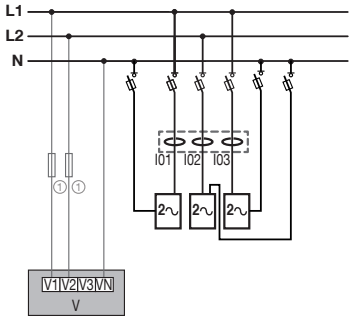

diris-dw_123_b_x_cat.ai

I01 I02 I03 DIRIS Digiware S 3 ∿ Last

Sicherungen: 0,5 A gG / BS 88 2 A gG / 0,5 A Klasse CC

socomec Innovative Power Solutions

Technische Eigenschaften

Messkennwerte

Strommessung	
Anzahl der Stromeingänge	3
Zugehörige Stromsensoren	Im Produkt integriert
Basisstrom Ib	10 A
Maximalstrom I_{max}	63 A
Strommessgenauigkeit	Klasse 0,5 IEC 61557-12
Energiemessung	
Genauigkeit der Wirkenergie	Klasse 0,5 Klasse (IEC 61557-12) / Klasse C (50470)
Genauigkeit der Blindenergie	Klasse 1 IEC 61557-12

Mechanische Eigenschaften

Gehäusetyp	Montage auf DIN-Schiene oder Grundplatte
Gehäuseschutzart	IP20 / IK08
Gewicht	63 g
Stromverbrauch des Moduls	0,35 VA

Kommunikation

BUS Digiware	
Funktion	Verbindung zwischen den Modulen DIRIS Digiware S, U, I und den Systemschnittstellen
Kabeltyp	Spezifisches SOCOMEC-Kabel mit RJ45-Anschlüssen
USB	
Protokoll	MODBUS RTU über USB
Funktion	Konfigurieren des DIRIS Digiware-Systems
Anschlussstelle	An jedem DIRIS Digiware-Modul
Anschluss	Micro-USB Typ B

Umwelteigenschaften

Umgebungstemperatur bei Betrieb	-10 – +55 °C
Lagertemperatur	-25 – +70 °C
Luftfeuchtigkeit	40 °C / 95 % rel. Luftfeuchtigkeit
Betriebshöhe über NN	< 2000 m

Bestellnummern

DIRIS Digiware S		Bestellnummer
S-130	Zählung – 3 integrierte Stromeingänge	4829 **0160**
S-130MID	Zählung – 3 integrierte Stromeingänge + MID	4829 **0163**
S-135	Analyse – 3 integrierte Stromeingänge	4829 **0161**
S-135MID	Analyse – 3 integrierte Stromeingänge + MID	4829 **0164**
Zubehör		**Bestellnummer**
DIN-Schienen- und Grundplatten-Befestigungsclip (x 10)		4829 **0195**
Temporärer MCB-Einsatz (x10)		4829 **0196**

Zur Erfüllung der Anforderungen der MID-Richtlinie muss das DIRIS Digiware-System mit einem Display D-50/D-70 ausgestattet sein.

Verbindungskabel Digiware		Bestellnummer
RJ45-Kabel für Digiware-Bus	Länge 0,06 m(1)	4829 **0189**
	Länge 0,10 m	4829 **0181**
	Länge 0,20 m	4829 **0188**
	Länge 0,50 m	4829 **0182**
	Länge 1 m	4829 **0183**
	Länge 2 m	4829 **0184**
	Länge 3 m	4829 **0190**
	Länge 5 m	4829 **0186**
	Länge 10 m	4829 **0187**
	50-m-Rolle + 100 Steckverbinder	4829 **0185**
Abschlusswiderstand für Digiware-Bus (mit den Schnittstellen C und D mitgeliefert)		4829 **0180**
USB-Kabel zur Konfiguration		4829 **0050**

(1) Die 6 cm langen RJ45-Kabel können für 3-polige oder 4-polige Schutzeinrichtungen verwendet werden.

Qualifizierte Dienstleistungen

SERVICES-EXPERTEN

Zur Gewährleistung eines stets funktionierenden und präzisen Energieüberwachungssystems bietet Socomec umfangreiche Serviceleistungen an:

- Systemaudit.
- Inbetriebnahme.
- Schulung Ihrer Teams.

Auch ideal für Standorte mit periodischer Prüfung gem. ISO 50001:

- Prüfung der Messkonsistenz bis 3 %.
- Prüfung der Messgenauigkeit bis 0,2 %.

Für weitere Informationen kontaktieren Sie bitte Ihren Ansprechpartner bei SOCOMEC