RESYS M40R

Differenzstromrelais Typ A
mit automatischer Wiedereinschaltung

resys_082_a_1_cat

Die Lösung für

- Stromverteilung (öffentliche Beleuchtung)
- Wasseraufbereitung
- Prozesse
- Tele-, Daten- und Funkkommunikation
- Landwirtschaftliche Gebäude

Die Schwerpunkte

- Automatische Wiedereinschaltung
- Vollständig konfigurierbar
- Durchgängige Versorgung strategisch wichtiger Anwendungen
- Auslösegenauigkeit dank TRMS-Messung
- Echtzeitanzeige permanenter Leckströme

Erfüllt folgende Normen

- IEC 60755
- IEC 60947-2
- IEC 60664
- IEC 61543 A1

Funktion

Das Differenzstromrelais **RESYS M40R** in Verbindung mit einem Schaltgerät mit Motorantrieb (automatische Abschaltung und Wiedereinschaltung der Stromversorgung) gewährleistet folgende Funktionen:

- Schutz beim indirekten Berühren.
- Begrenzung der Erdfehlerströme.
- Wiedereinschalten des Schaltgeräts nach Erfassung von Erdfehlerströmen und Abschaltung der Stromversorgung.

Das Relais gewährleistet bis zu sechs Mal hintereinander eine Wiedereinschaltung des Systems nach verschiedenen Zeitintervallen. Wenn die Störung nach dem sechsten Wiedereinschaltungsversuch noch vorhanden ist, verriegelt sich das Relais in Alarmzustand, sodass ein manuelles Eingreifen notwendig wird.

Durch das schnelle Erkennen eines Isolationsfehlers wird die Verfügbarkeit des Verteilungsnetzes erhöht und ein unerwünschtes Abschalten, das Produktionsverluste zur Folge hat, verhindert. Die TRMS-Messung vermeidet zahlreiche unerwartete Auslösungen und die Laufpunktanzeige ermöglicht die Visualisierung ständiger Fehlerströme.

Vorteile

Automatische Wiedereinschaltung

Diese Funktion gewährleistet insbesondere den Schutz isolierter Standorte oder von Prozessen, die im Falle vorübergehender Störungen eine Wiedereinschaltung erfordern (Gewährleistung des laufenden Betriebs bei nicht vorhandenem Wartungspersonal).

Vollständig konfigurierbar

- Einstellung des IΔn von 0,03 bis 30 A.
- Zeitverzögerung von 0 bis 10 s.

Gewährleistung einer durchgängigen Versorgung strategisch wichtiger Anwendungen oder isolierter Standorte

In der Mehrzahl der Fälle, in denen die Störung vorübergehender Art ist, kann bereits ein einfaches Wiedereinschalten die Situation beseitigen.

Auslösegenauigkeit dank TRMS-Messung

Verbessert den Schutz vor ungewollten Auslösungen.

Echtzeitanzeige permanenter Leckströme

An der LED-Balkenanzeige können die Schwankungen der Verlustströme in Echtzeit abgelesen werden.

Anwendungen

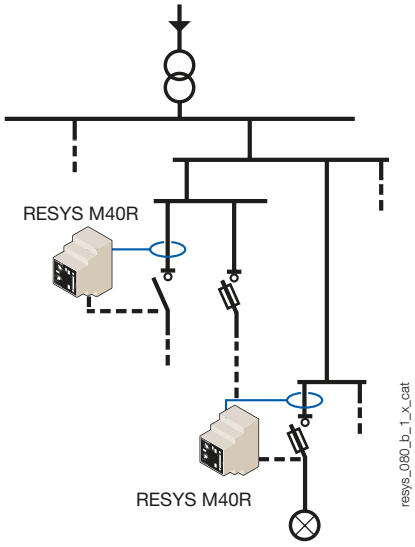

resys_080_b_1_x_cat

Das Relais RESYS M40R muss in Verbindung mit einem Schaltgerät mit automatischer Auslösung / Einschaltung eingesetzt werden:

- einem Schalter mit Motorantrieb
- einem Gerät, das mit einer Unterspannungsauslösevorrichtung ausgestattet ist
- einem elektronischen Schaltgerät.

socomec Innovative Power Solutions

Front

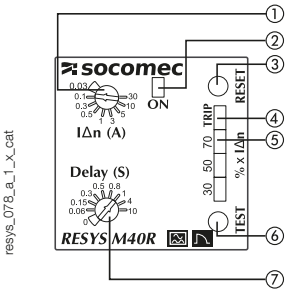

resys_078_a_1_x_cat

1 - Einstellung IΔn
2 - Grüne Betriebsanzeige "ON".
3 - Drucktaste "RESET".
4 - Rote Alarmanzeige "TRIP".
5 - Laufpunktanzeige -LED (% x IΔn).
6 - Drucktaste "TEST"
7 - Einstellung Ansprechverzögerung.

Gehäuse

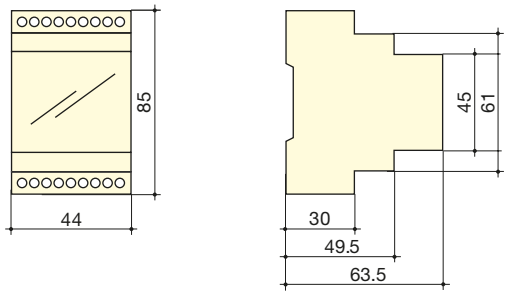

resys_056_a_1_x_cat

Typ	modular
Modulzahl	2,5
Abmessungen B x H x T	44 x 85 x 63,5 mm
Gehäuseschutzart	IP40
Klemmenschutzart	IP20
Anschlussquerschnitt eindrähtig	0,2 … 4 mm²
Anschlussquerschnitt feindrähtig	0,2 … 2,5 mm²
Gewicht	190 g

Technische Daten

Hilfsversorgungsspannung U_s	
Frequenz	47 … 63 Hz
Betriebsbereich Wechselstrom	0,8 … 1,15 U_s
Betriebsbereich Gleichstrom	0,8 … 1,05 U_s
Max. Eigenverbrauch	6 VA (AC) / 5 W (DC)
Isolation (oder IEC 60664-1)	
Bemessungsisolationsspannung	250 VAC
Bemessungsstoßspannungsfestigkeit	2,5 kV (115 VAC) / 4 kV (230/400 VAC)
Verschmutzungsgrad	Klasse 3
Ansprechwerte	
Einstellung IΔn	0,03 - 0,1 - 0,3 - 0,5 - 1 - 3 - 5 - 10 - 30 A
Auslösegenauigkeit	- 20 bis - 10 % IΔn
Netz-Frequenzbereich	15 … 400 Hz
Einstellung Ansprechverzögerung.	0 - 0,06 - 0,15 - 0,30 - 0,50 - 0,80 - 1 - 4 - 10 s
Wiedereinschaltung	
Anzahl automatische Wiedereinschaltungsversuche	max. 6
Intervall zwischen zwei Wiedereinschaltungsversuchen	7,5 - 15 - 30 - 60 - 120 - 240 s
Zurückstellen des Zählers der automatischen Wiedereinschaltungsversuche auf null (t_{CR})	15 Min
Alarm	
Konfigurationsmodus des Alarms	Automatisches Reset (6 x max., dann Speicherung)
Zurücksetzen (RESET)	Per Hand über Drucktaste / Kontakt auf Klemmen
Ausgangskontakte	
Anzahl der Kontakte	2
Kontakt-Typ ALARM 1	Wechsler
Kontakt-Typ ALARM 2	Einzel
Kontakt-Typ ALARM 1	250 VAC - 8 A - 2000 VA
Kontakt-Typ ALARM 2	250 VAC - 6 A - 1500 VA
Arbeitsmodus ALARM 1	Arbeitsstromschaltung(1)
Arbeitsmodus ALARM 2	Arbeitsstromschaltung(1)
Betriebsbedingungen	
Betriebstemperatur	- 20 bis + 55 °C
Lagerungstemperatur	- 30 … + 70 °C

(1) Arbeitstromschaltung: Relais bei Alarm aktiviert / Ruhestromschaltung: Relais bei Alarm nicht aktiviert.

Klemmen und Anschlüsse

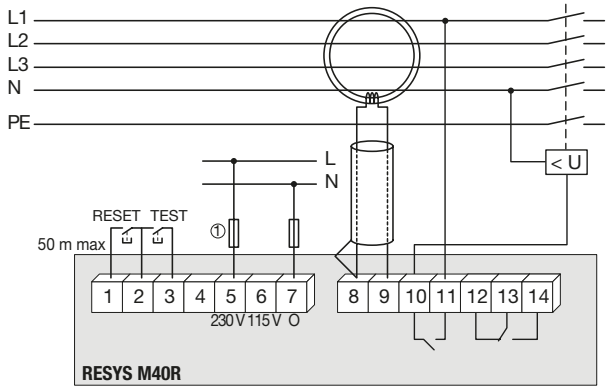

resys_079_b_1_x_cat

1. Sicherung 2 A gG.

1 - 2 - 3: Externe Drucktasten
5 - 6 - 7: Hilfsversorgungsspannung U_s
8 - 9: Anschluss des SOCOMEC Differenzstromwandlers
10 - 11 : Relaisausgänge für Alarm 2
12 - 13 - 14: Relaisausgänge für Alarm 1

Bemerkung: Der Schutzleiter darf nicht durch den Differenzstromwandler geführt werden.
Bei einphasigen Anwendungen dürfen nur die Phase und der Neutralleiter durch den Differenzstromwandler geführt werden.

Verdrahtung: Bei Distanzen größer als 1 Meter ein verdrilltes Kabelpaar für die Verbindung zwischen dem Relais und Differenzstromwandler benutzen. Den gemeinsamen Messleiter nicht an die Erde anschließen.

Bestellnummern

Hilfsversorgungsspannung U_s(1)	**RESYS M40R Bestellnummern**
115/230 VAC	4941 **3724**
400 VAC	4941 **3741**

(1) Andere Spannungen: Kontaktieren Sie uns.