Fehlerstromwandler – Typ A

Für DIRIS Digiware R-60 Module

diris-t_010

Fehlerstromwandler ΔIC
Ø 8mm

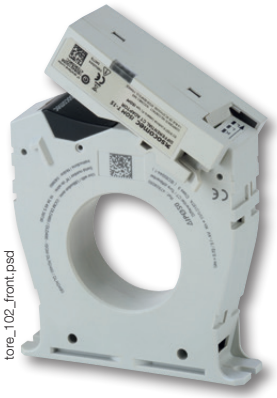
tore_102_front.psd

Fehlerstromwandler ΔIC

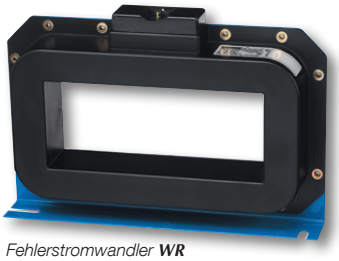
tore_015

Fehlerstromwandler WR

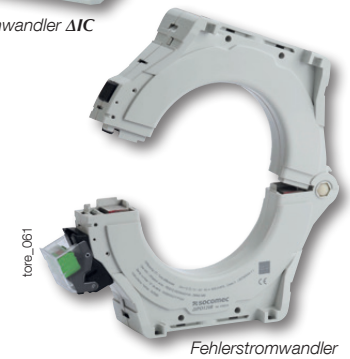
tore_061

Fehlerstromwandler ΔIP-R

Die Lösung für

- Industrie
- Rechenzentren

Wichtigste Merkmale

- Eine komplette Produktpalette
- Optimale Leistungswerte
- Hohe Empfindlichkeit
- Eindeutige Alarmanzeige
- Plug & Play

Normen

- IEC 62020
- IEC 61869-1
- ISO 14025

Erstellen Sie Ihr Projekt

- Hier finden Sie Ihre optimale DIRIS Digiware-Konfiguration: **www.meter-selector.com**

METER SELECTOR DIGITAL TOOL AVAILABLE

Funktion

Fehlerstromwandler umschließen aktive Leiter und ermöglichen die Erkennung von Leckströmen durch Summieren der Differenz aus den vektoriellen Strömen.

Durchsteckwandler (Produktreihen ΔIC, WR und TFR) oder teilbare Wandler (ΔIP-R) decken alle Kabelkonfigurationen in sowohl neuen als auch bestehenden Anlagen ab.

Die Montage von Fehlerstromwandlern kann an einer DIN-Schiene, auf einer Grundplatte oder direkt am Kabel erfolgen, um den Einsatz bei begrenztem Platzangebot und erheblichen Einbaubeschränkungen zu vereinfachen.

Der T-10 RJ12 Adapter verbindet den Fehlerstromwandler über ein RJ12-Kabel, das in verschiedenen Längen erhältlich ist, mit dem DIRIS Digiware R-60 Modul.

Vorteile

Eine komplette Produktpalette

Dank der verschiedenen lieferbaren Größen und Typen
sind sie in ein- und dreiphasigen Anwendungen mit Sammelschienen- oder Kabelkonfigurationen jeglicher Abmessungen kompatibel.

Optimale Leistungswerte

Dank einer patentierten Innovation sind die Leiter im Fehlerstromwandler genau zentriert. Dies ermöglicht präzise Messungen und eine verbesserte Immunität gegenüber Netzstörungen. Damit ist auch die Montage des Fehlerstromwandlers direkt am Kabel möglich.

Hohe Empfindlichkeit

Socomec-Fehlerstromwandler können Leckströme ab 3 mA messen und ermöglichen somit eine frühzeitige Erkennung bei Verschlechterung der Isolierung.

Eindeutige Alarmanzeige

Am T-10 RJ12 Adapter befindet sich eine Alarm-LED, damit sich RCM-Alarme in Schaltanlagen schnell lokalisieren lassen.

Plug & Play

- Mechanischer und elektrischer Direktanschluss am Fehlerstromwandler.
- RJ12-Anschluss an DIRIS Digiware R-60 für eine vereinfachte Integration des Digiware Systems.

socomec Innovative Power Solutions

Anschlüsse

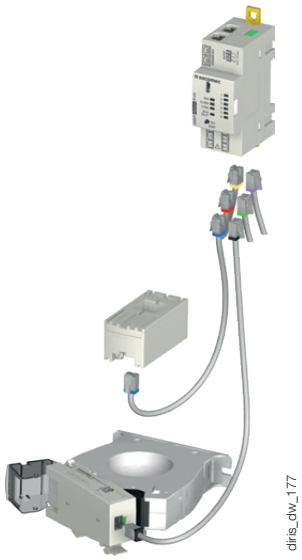

Anschluss

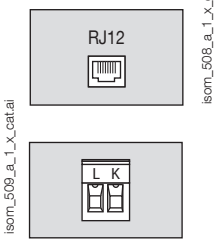

T-10 Adapter

1. Clip zum mechanischen und elektrischen Anschließen an den Fehlerstromwandler ΔIC.
2. Alarm-LED. Leuchtet auf, wenn der RCM-Alarm für den hohen Schwellenwert aktiv ist, und blinkt, wenn ein Problem mit dem Anschluss an den Fehlerstromwandler besteht.
3. Sockel für den Anschluss an den Fehlerstromwandler ΔIC (Lieferung mit abnehmbarem 2-Pin-Klemmenblock für eine externe Verbindung).
4. Clip für Montage an DIN-Schiene.
5. RJ12-Anschluss an DIRIS Digiware R-60.

Abmessungen (mm)

T-10 RJ12 Adapter

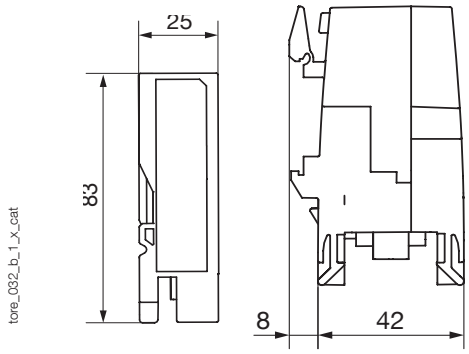

Durchsteck-Fehlerstromwandler – Reihe ΔIC

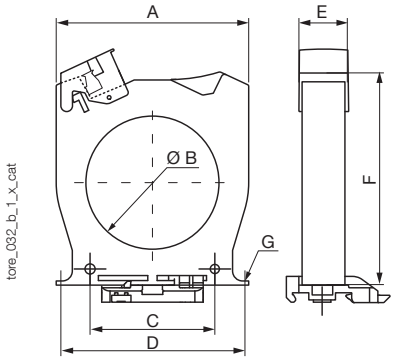

Typ	A (mm)	B (mm)	C (mm)	D (mm)	E (mm)	F (mm)	G (mm)	Gewicht (kg)
ΔIC Ø 15	53	17,3	27,8	50	26	81	M4	0,10
ΔIC Ø 30	92	30	50	85	26	103,5	M4	0,13
ΔIC Ø 50	102,5	50	50	90	26	125	M5	0,18
ΔIC Ø 80	116	80	75	105	26	142,5	M5	0,22
ΔIC Ø 120	163	120	100	150	26	182,5	M6	0,38
ΔIC Ø 200	253	200	150	175 × 41,2	51	274	M6	0,88
ΔIC Ø 300	370	300	200	250 × 41,5	50	390	M6	1,72

A: Breite
B: Durchmesser
C: Abstand der Befestigungen
D: Abstand der hinteren Befestigungen
E. Tiefe
F. Höhe
G: Durchmesser der Befestigungsschrauben

Rechteckige Durchsteck-Fehlerstromwandler – Reihe WR

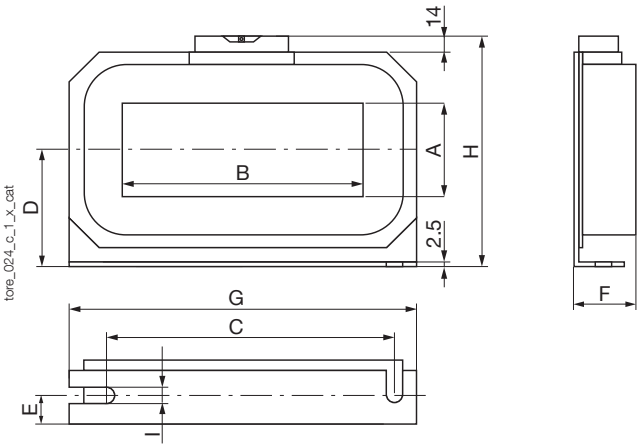

Typ	A (mm)	B (mm)	C (mm)	D (mm)	E (mm)	F (mm)	G (mm)	H (mm)	I (mm)	Gewicht (kg)
WR 70 x 175	70	175	225	85	22	46	261	176	7,5	2,9
WR 115 x 305	115	305	360	116	25	55	402	240	8	6,3
WR 150 x 350	150	350	415	140	28	55	460	285	8	8,2

A. Fensterbreite
B. Fensterlänge
C. Abstandshalter
D. Halbe Höhe
E. Tiefe der Montage-Abstandshalter
F: Tiefe
G. Breite
H: Höhe
I: Breite der Langlöcher

Durchsteck-Fehlerstromwandler Ø 8 mm – Reihe ΔIC

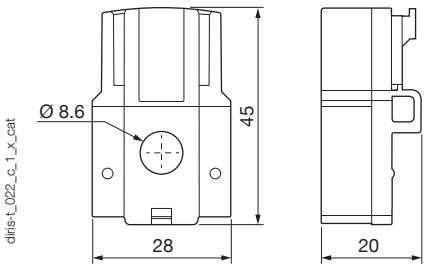

Fehlerstromwandler – Typ A

Für DIRIS Digiware R-60 Module

Abmessungen (mm) (Fortsetzung)

Rechteckiger Durchsteck-Fehlerstromwandler – Reihe TRF

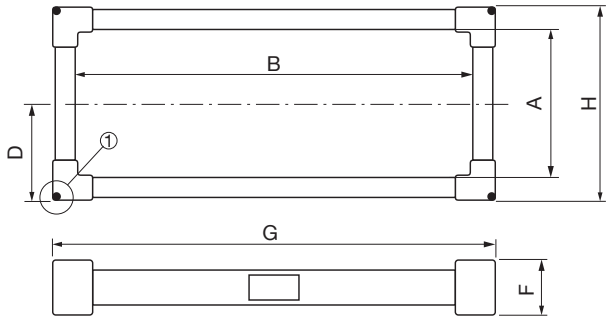

tore_027_h_1_en_cat

① Detail for fastening the core balance transformer

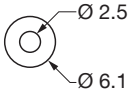

A. Fensterbreite
B. Fensterlänge
D. Halbe Höhe
F: Tiefe
G. Breite
H: Höhe

Typ	A (mm)	B (mm)	D (mm)	F (mm)	G (mm)	H (mm)	Gewicht (kg)
TFR 200 x 500	200	500	140	62	585	285	7,2

Teilbare Fehlerstromwandler – Reihe ΔIP-R

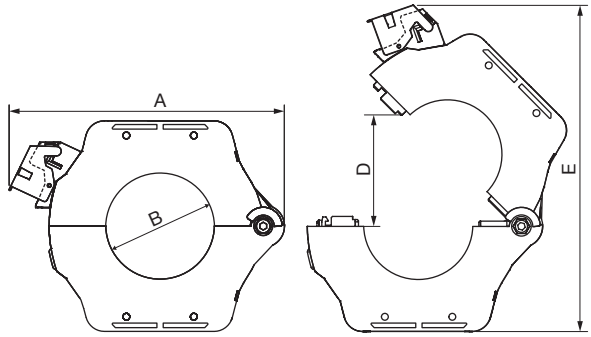

ΔIP-R Ø 50 mm / 80 mm

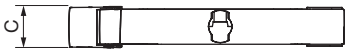

ΔIP-R Ø 120 mm

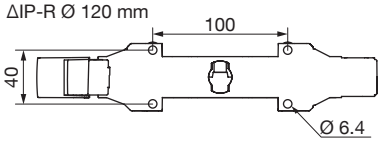

A: Breite
B. Durchmesser
C. Tiefe
D. Öffnung
E. Höhe im offenen Zustand

tore_107_a_1_x_cat

Typ	A (mm)	B (mm)	C (mm)	D (mm)	E (mm)	Gewicht (kg)
ΔIP-R Ø 50	160	49	30	77	200	
ΔIP-R Ø 80	204	79	30	108	260	0,85
ΔIP-R Ø 120	252	119	30	149	328	1,5

Zubehör für Fehlerstromwandler

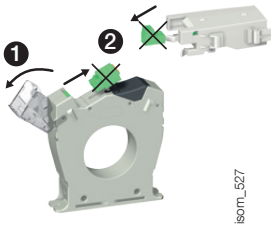

isom_527

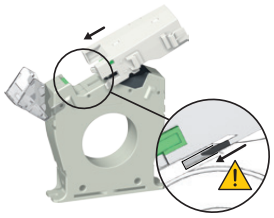

isom_528

T-10 RJ12-Adapter für Fehlerstromwandler	Bestellnummer
T-10	4829 **0620**

Der T-10-Adapter kann direkt an ΔIC-Fehlerstromwandlern, bei Durchmessern > 30 mm, und ΔIP-R-Fehlerstromwandlern montiert werden.

tore_038

Montagewinkel aus Metall	Ø (mm)	Bestellnummer
Montagewinkel aus Metall	30	4950 **0001**
Montagewinkel aus Metall	50	4950 **0002**
Montagewinkel aus Metall	80	4950 **0003**
Montagewinkel aus Metall	120	4950 **0003**
Montagewinkel aus Metall	200	4950 **0004**
Montagewinkel aus Metall	300	4950 **0005**

Nur für ΔIC und ΔIP-R.

tore_108

tore_040

Kabelzentrierhülse	Ø (mm)	Bestellnummer
Kabelzentrierhülse	30	4950 **0011**
Kabelzentrierhülse	50	4950 **0012**
Kabelzentrierhülse	80	4950 **0013**
Kabelzentrierhülse	120	4950 **0014**

Nur für ΔIC und ΔIP-R.

tore_042

Abnehmbarer Schraubklemmenblock	Bestellnummer
Abnehmbarer Schraubklemmenblock (mitgeliefert bei ΔIC und ΔIP-R)	4950 **0041**

Nur für ΔIC und ΔIP-R.

tore_037

Clip für DIN-Schiene	Bestellnummer
Clip für DIN-Schiene (mitgeliefert bei ΔIP-R)	4950 **0031**

Nur für ΔIC und ΔIP-R.

socomec Innovative Power Solutions

Technische Eigenschaften

Allgemeine technische Daten	ΔIC Ø 8 mm	ΔIC Ø 15 – 300 mm	Reihe ΔIP-R	Reihen WR + TFR
RCM-Typ IEC 62020	Typ A			
Anschlusstyp	Socomec-RJ12-Kabel	Socomec-RJ12-Kabel über T-10-Adapter		
Elektrische Eigenschaften				
Isolationskoordinierung	Gemäß IEC 60664-1			
Messbereich	3 mA – 3 A			
Genauigkeitsklasse	1	3		5
Übersetzungsverhältnis	200 / 1	600 / 1		
Max. Betriebsspannung	300 VAC	720 VAC	720 VAC	690 VAC
Bemessungsstoßspannung	6,4 kV	8 kV		
Bemessungs-Stehspannung	3 kV			
Betriebstemperatur	-10 – +55 °C	-40 – +80 °C	-40 – +80 °C	-10 – +55 °C
Brennbarkeitsklasse	UL94V-0			

Bestellnummern

Durchsteck-Fehlerstromwandler – Reihe ΔIC(1)	Ø (mm)	Bestellnummer
ΔIC Ø 8	8	4829 **0520**
ΔIC Ø 15	15	4950 **6015**
ΔIC Ø 30	30	4950 **6030**
ΔIC Ø 50	50	4950 **6050**
ΔIC Ø 80	80	4950 **6080**
ΔIC Ø 120	120	4950 **6120**
ΔIC Ø 200	200	4950 **6200**
ΔIC Ø 300	300	4950 **6300**

Rechteckige Durchsteck-Fehlerstromwandler – Reihen WR und TFR	Ø (mm)	Bestellnummer
WR 70 x 175	70 × 175	4795 **0717**
WR 115 x 305	115 × 305	4795 **1130**
WR 150 x 350	150 × 350	4795 **1535**
TFR 200 x 500	200 × 500	4795 **2050**

Teilbare Fehlerstromwandler – Reihe ΔIP-R(1)	Ø (mm)	Bestellnummer
ΔIP-R Ø 50	50	4750 **6051**
ΔIP-R Ø 80	80	4750 **6081**
ΔIP-R Ø 120	120	4750 **6121**

(1) ΔIC und ΔIP-R Fehlerstromwandler werden geliefert mit einer plombierbaren Schutzabdeckung, einem einsteckbaren Klemmenblock (außer 15 mm mit festem Klemmenblock und ohne Abdeckung) und einem Zubehörteil für die Montage an einer DIN-Schiene bei Durchmessern unter 200 mm.

RJ12-Anschlusskabel	Kabellänge (m)										
	0.1	0.2	0.3	0.5	1	2	3	5	7	10	50-m-Rolle + 100 Steckverbinder
Kabelanzahl	Bestellnummer	Bestellnummer	Bestellnummer	Bestellnummer	Bestellnummer	Bestellnummer	Bestellnummer	Bestellnummer	Bestellnummer	Bestellnummer	Bestellnummer
1	-	-	-	-	-	-	-	4829 **0602**	-	4829 **0603**	4829 **0601**
3	4829 **0580**	4829 **0581**	4829 **0582**	4829 **0595**	4829 **0583**	4829 **0584**	4829 **0606**	4829 **0607**	4829 **0608**	4829 **0609**	-
4	-	-	-	4829 **0596**	4829 **0588**	4829 **0589**	-	-	-	-	-
6	4829 **0590**	4829 **0591**	4829 **0592**	4829 **0597**	4829 **0593**	4829 **0594**	-	-	-	-	-

Qualifizierte Dienstleistungen

Sie benötigen eine Integration in Ihr Netzwerk?
Kein Problem für unsere Service-Experten. Sie integrieren alle Ihre SOCOMEC-Geräte,
prüfen Ihr System, **nehmen** ausgewähltes Equipment in Betrieb und **schulen** Ihre Mitarbeiter für die korrekte Benutzung.
Wenden Sie sich für weitere Informationen an Ihre SOCOMEC-Vertretung.