Differenzstromwandler - Typ A

Für RESYS

tore_061_a_1_cat

Teilbarer Differenzstromwandler ***ΔIP-R***

tore_015_a_1_cat

Differenzstromwandler ***WR***

tore_046_a_1_cat

Differenzstromwandler ***ΔIC***

Funktion

Für den Einbau von Schutz- oder Meldeeinrichtungen wie FI-Schutzrelais müssen **Differenzstromwandler** verwendet werden.

Diese umschließen die stromführenden Leiter, erfassen die Summendifferenz der vektoriellen Ströme und machen so Fehlerströme sichtbar.

Die von SOCOMEC angebotenen DLD-Differenzstromwandler entsprechen den Anforderungen hinsichtlich der Messempfindlichkeit. Sie sind für die Differenzstromrelais RESYS M40/P40 geeignet.

Geschlossene (Reihen ΔIC, WR und TFR) oder teilbare (Reihe ΔIP-R) Differenzstromwandler eignen sich für alle Verkabelungskonfigurationen.

Vorteile

Eine umfangreiche Produktpalette

Dank der verschiedenen lieferbaren Abmessungen und Typen sind sie mit allen Durchmessern und Konfigurationen von Kabeln und Schienen kompatibel.

Verschiedene Befestigungsmöglichkeiten (ΔIC & ΔIP-R)

Durch die Möglichkeit der Montage auf DIN-Schienen, auf Platinen oder direkt am Kabel eignen sich die Differenzstromwandler ΔIC & ΔIP-R für alle Einbausituationen und ermöglichen eine schnelle und einfache Verkabelung.

Patentierte Zentriervorrichtung (ΔIC & ΔIP-R)

Die Zentrierung ist eine patentierte Innovation von Socomec. Sie ermöglicht das Zentrieren des Kabels im Differenzstromwandler, um die Messgenauigkeit sicherzustellen und den Schutz gegenüber Netzstörungen zu verbessern. Damit ist auch die direkte Montage des Differenzstromwandlers am Kabel möglich.

Schnelle Montage und sichere Anwendung (ΔIP-R)

Dank des innovativen Öffnungs-/Schließsystems, mit dem das Öffnen und Schließen mit einem Klick ohne zusätzliches Zubehör möglich ist, gewährleisten die teilbaren Differenzstromwandler ΔIP-R eine sichere Montage.

Die Lösung für

- Industrie
- Infrastruktur
- Betriebswichtige Gebäude
- OEM
- Erneuerbare Energien

Die Schwerpunkte

- Eine umfangreiche Produktpalette
- Große Auswahl an Befestigungsmöglichkeiten (ΔIC & ΔIP-R)
- Patentierte Zentriervorrichtung (ΔIC & ΔIP-R)
- Schnelle Montage und sichere Anwendung (ΔIP-R)

Erfüllt folgende Normen

- IEC 61869-1

Anwendung

Der Differenzstromwandler zur Ortung von Erdungsfehlern muss von allen aktiven Leitern gleichzeitig durchquert werden. Der Schutzleiter muss außerhalb des Stromwandlers geführt oder einmal in jeder Richtung durchgeführt werden.

Einbau zur Begrenzung der Störungen bei der Umschaltung von hohen Lasten.

Einbau der Differenzstromwandler

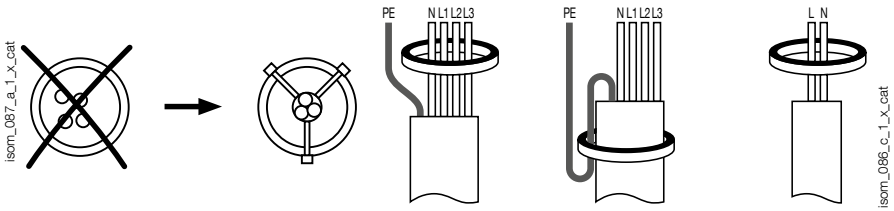

socomec Innovative Power Solutions

Technische Daten

Elektrische Eigenschaften	ΔIC	ΔIP-R
Isolationskoordinierung	Gemäß IEC/EN 60664-1	Gemäß IEC/EN 60664-1
Max. Betriebsspannung	720 VAC	720 VAC
Bemessungs-stoßspannungsfestigkeit	8 kV	8 kV
Spannungsfestigkeit	3 kV	3 kV
Verschmutzungsgrad	3	3
Übersetzungsverhältnis	600 / 1	600 / 1
Soll-Primärstrom	10 A	10 A
Nennleistung	20 mVA	50 mVA
Max. Genauigkeitsklasse	3	3
Betriebstemperatur	- 40 bis + 80 °C	- 40 bis + 80 °C
Brennbarkeitsklasse	UL94V-0	UL94V-0

Elektrische Eigenschaften WR und TFR	
Isolationskoordinierung	Gemäß IEC/EN 60664-1
Isolationsspannung	690 VAC
Bemessungsstoßspannungsfestigkeit	8 kV
Spannungsfestigkeit	6 kV
Verschmutzungsgrad	3
Übersetzungsverhältnis	600 / 1
Soll-Primärstrom	10 A
Nennleistung	50 mVA
Max. Genauigkeitsklasse	5
Betriebstemperatur	-10 bis +55 °C
Brennbarkeitsklasse	UL94V-0

Abmessungen

Geschlossene Differenzstromwandler - Reihe ΔIC

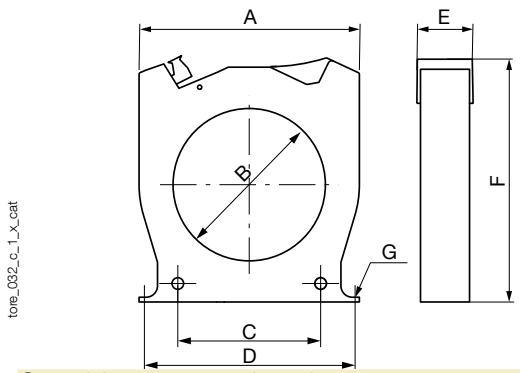

Typ	A	B	C	D	E	F	G	Gewicht (kg)
ΔIC Ø 15	53	17,3	27,8	50	26	81	M4	0,10
ΔIC Ø 30	92	30	50	85	26	103,5	M4	0,13
ΔIC Ø 50	102,5	50	50	90	26	125	M5	0,18
ΔIC Ø 80	116	80	75	105	26	142,5	M5	0,22
ΔIC Ø 120	163	120	100	150	26	182,5	M6	0,38
ΔIC Ø 200	253	200	150	175 x 41,2	51	274	M6	0,88
ΔIC Ø 300	370	300	200	250 x 41,5	50	390	M6	1,72

A: Breite
B: Durchmesser
C: Abstand der Befestigungen
D: Abstand der hinteren Befestigungen
E: Tiefe
F: Höhe der inneren Öffnung
G: Durchmesser der Befestigungsschrauben

Geschlossene rechteckige Differenzstromwandler - Reihe WR

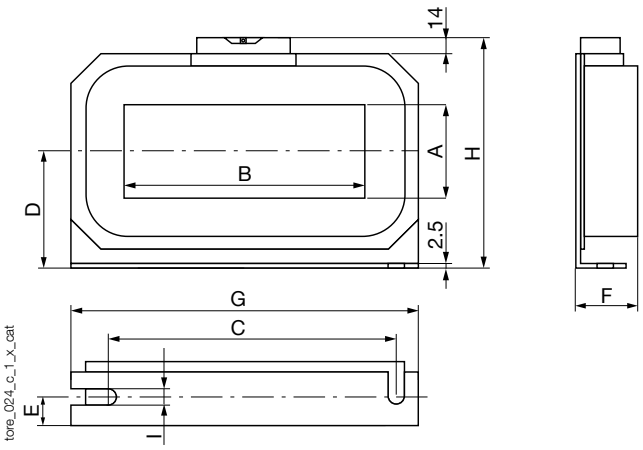

Typ	A	B	C	D	E	F	G	H	I	Gewicht (kg)
WR 70 x 175	70	175	225	85	22	46	261	176	7,5	2,9
WR 115 x 305	115	305	360	116	25	55	402	240	8	6,3
WR 150 x 350	150	350	415	140	28	55	460	285	8	8,2

A: Höhe der inneren Öffnung
B: Breite der inneren Öffnung
C: Abstand der Befestigungen
D: Halbe Höhe
E: Position des länglichen Steckplatzes
F: Tiefe
G: Länge
H: Höhe
I: Breite des länglichen Steckplatzes

Geschlossene rechteckige Differenzstromwandler - Reihe TFR

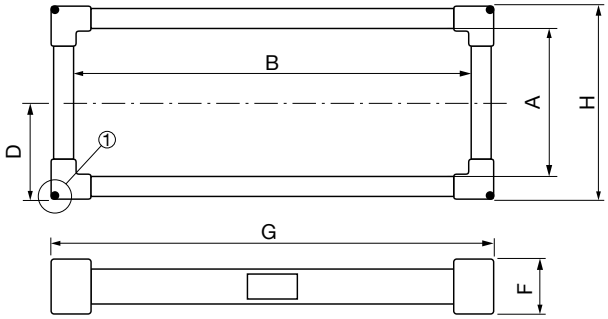

① Detail der Befestigung des Differenzstromwandlers

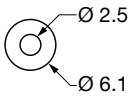

tore_027_h_1_de_cat

Typ	A	B	D	F	G	H	Gewicht (kg)
TFR 200 x 500	200	500	140	62	585	285	7,2

A: Höhe der inneren Öffnung
B: Breite der inneren Öffnung
D: Halbe Höhe
F: Tiefe
G: Länge
H: Höhe

Differenzstromwandler - Typ A

Für RESYS

Abmessungen (Fortsetzung)

Teilbare Differenzwandler - Reihe ΔIP-R

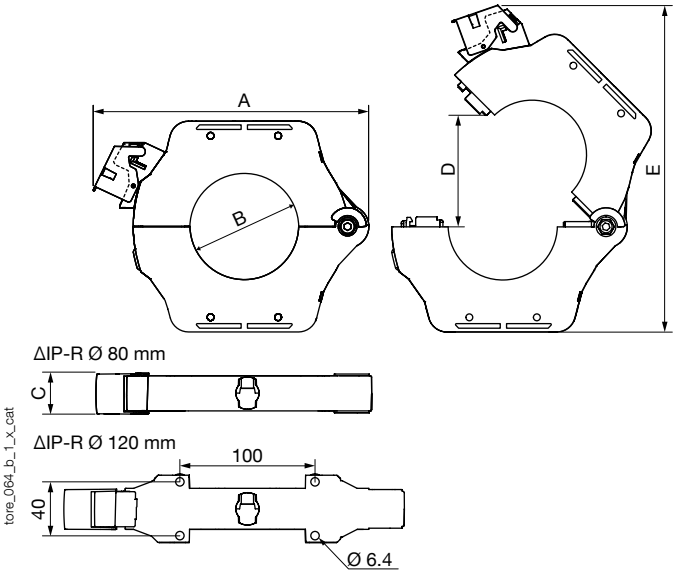

Typ	A	B	C	D	E	Gewicht (kg)
ΔIP-R Ø 80	204	79	30	108	260	0,85
ΔIP-R Ø 120	252	119	30	149	328	1,5

A: Breite
B: Durchmesser
C: Tiefe
D: Max. Größe der Öffnung
E: Höhe im offenen Zustand

Bestellnummern

Geschlossene Differenzstromwandler Typ A - Reihe ΔIC

Typ	Bemessungsstrom I_n (A)	Durchmesser des Wandlers (mm)	Bestellnummer
ΔIC Ø 15	36	15	4950 **6015**(1)
ΔIC Ø 30	65	30	4950 **6030**(1)
ΔIC Ø 50	85	50	4950 **6050**(1)
ΔIC Ø 80	160	80	4950 **6080**(1)
ΔIC Ø 120	250	120	4950 **6120**(1)
ΔIC Ø 200	400	200	4950 **6200**(1)
ΔIC Ø 300	630	300	4950 **6300**(1)

(1) Differenzstromwandler für RESYS-Relais M40/P40.

Geschlossene rechteckige Differenzstromwandler Typ A - Reihen WR und TFR

Typ	Durchmesser des Wandlers (mm)	Bestellnummer
WR 70 x 175	70 x 175	4795 **0717**(1)
WR 115 x 305	115 x 305	4795 **1130**(1)
WR 150 x 350	150 x 350	4795 **1535**(1)
TFR 200 x 500	200 x 500	4795 **2050**(1)

(1) Differenzstromwandler für RESYS-Relais M40/P40.

Teilbarer Differenzstromwandler Typ A - Reihe WS(2)

Typ	Bemessungsstrom I_n (A)	Durchmesser des Wandlers (mm)	Bestellnummer
ΔIP-R Ø 80	160	80	4750 **6081**(1)
ΔIP-R Ø 120	250	120	4750 **6121**(1)

(1) Differenzstromwandler für RESYS-Relais M40/P40.
(2) Differenzstromwandler des Typs ΔIP-R werden mit einer plombierbaren Schutzabdeckung, einem unter Federlast stehenden Plugin-Klemmenblock sowie einer DIN-Schienenbefestigung geliefert.

Zubehör für die Differenzstromwandler ΔIC und ΔIP-R

Elastische Zentriermuffe

Zum Zentrieren der Kabel in der Öffnung des Differenzstromwandlers. Bei Verwendung dieses Zubehörs kann der Differenzstromwandler direkt auf die Kabel montiert werden.

terre_040_a_1_cat

Bezeichnung des Zubehörs	Bestellnummer
Elastische Zentriermuffe, Ø 30 mm	4950 **0011**
Elastische Zentriermuffe, Ø 50 mm	4950 **0012**
Elastische Zentriermuffe, Ø 80 mm	4950 **0013**
Elastische Zentriermuffe, Ø 120 mm	4950 **0014**

Befestigungswinkel-Metall

Bezeichnung des Zubehörs	Bestellnummer
Befestigungswinkel-Metall, Ø 30 mm	4950 **0001**
Befestigungswinkel-Metall, Ø 50 mm	4950 **0002**
Befestigungswinkel-Metall, Ø 80 mm	4950 **0003**
Befestigungswinkel-Metall, Ø 120 mm	4950 **0003**
Befestigungswinkel-Metall, Ø 200 mm	4950 **0004**
Befestigungswinkel-Metall, Ø 300 mm	4950 **0005**

terre_038_a_1_cat

Aussteckbare Schraubenklemmleiste

Bezeichnung des Zubehörs	Bestellnummer
Aussteckbare Schraubenklemmleiste	4950 **0041**

terre_042_a_1_cat

Aussteckbare Federklemmleiste

Bezeichnung des Zubehörs	Bestellnummer
Aussteckbare Federklemmleiste	4950 **0040**

terre_041_a_1_cat

Plombierbare Abdeckung

Bezeichnung des Zubehörs	Bestellnummer
Plombierbare Abdeckung	4950 **0020**

terre_043_a_1_cat

Befestigung auf DIN-Schiene

Für die Montage von SOCOMEC Differenzstromwandlern auf DIN-Schienen.

Bezeichnung des Zubehörs	Bestellnummer
Befestigung auf DIN-Schiene	4950 **0031**

terre_037_a_1_cat