FUSERBLOC DRIVE

Sicherungskombinationsschalter mit 2 Vorladungspolen für Antriebe mit variabler Drehzahl

von 125 bis 1600 A

Die Lösung für

- Energie
- Industrie

Wichtigste Merkmale

- Einfach und kompakt
- Automatische Vorladung
- Optimierte Wartung
- Verbesserte Sicherheit

Entspricht den Normen

- IEC 60947-3

Funktion

FUSERBLOC DRIVE-Einheiten mit frontseitigem Handantrieb sind mehrpolige DC-Sicherungskombinationsschalter.

Sie gewährleisten den Überstromschutz jedes Niederspannungsstromkreises für kapazitive Lasten (Kondensator), indem sie den hohen Einschaltstrom des Stromkreises begrenzen, und wurden entwickelt, um Wartungsarbeiten an DC/AC-Antrieben mit variabler Drehzahl oder an PV-Wechselrichtern durchführen zu können, ohne die gesamte Anlage abzuschalten.

Diese Produktreihe ist erhältlich mit Direkt- und Außenbedienung sowie mit 2 Leistungspolen + 2 Vorladungspolen*, bis zu 1600 A.

** Version mit 1 Vorladungspol und/oder UL-Version auf Anfrage.*

Vorteile

Einfach und kompakt

Die FUSERBLOC Drive-Einheit ist die kompakteste und einfachste Lösung auf dem Markt für drehzahlvariable Antriebe unter einem gemeinsamen DC-Bus und vereint 3 Funktionen in einem einzigen Gerät: Isolierung, Schutz und Vorladung.

Automatische Vorladung

Nach Wartungsarbeiten wird die Vorladung der Wechselrichterkondensatoren über eine Spule automatisch gesteuert und das Öffnen der Vorladungspole und das Schließen der Leistungspole erfolgt ebenfalls automatisch.

Optimierte Wartung

Dieses Multifunktionsgerät ermöglicht die Durchführung von Wartungsarbeiten an einem Teil des elektrischen Systems, während die restlichen Geräte eingeschaltet bleiben.

Verbesserte Sicherheit

Der doppelphasige Isolator (der Sicherung vor-/nachgeschaltet), die Isolierung und die Verriegelung mit Vorhängeschloss gewährleisten beim Austausch einer Sicherung die Sicherheit der beteiligten Menschen. Zusätzlich ist die Einheit in der Lage, bei einem Stromausfall die Schaltstellungen AUS, Vorladung oder EIN beizubehalten.

Allgemeine Merkmale

- Für Hochgeschwindigkeitssicherungen bis zu 1600 A.
- Bis zu 1250 V DC.
- Bis zu 100 kA.
- Gebrauchskategorie DC 20B.
- 2 Leistungspole + 2 Vorladungspole.

socomec Innovative Power Solutions

Bestellnummern

Außen-/Direktbedienung – 125 bis 1600 A

Strom (A)	Polzahl	Sicherungsgröße Leistungspol lax.	Vorladungspol (DIN 43620)	Bestell-nummer	Frontseitiger Außengriff	Frontseitiger Direktgriff	Achse für fronts. Außengriff	Hilfskontakt	Klemmen-abdeckung[5] Leistungspol lax.	Klemmen-abdeckung Vorladungspol
125 A	2	DIN 43620 00	2 x 160 A Größe 00	38DR **2012**[1][2]	Typ S3 Schwarz IP65 1433 **3111**	Schwarz 3899 **6011**	200 mm 1400 **1220**	Typ U 1 Kontakt NC 3999 **0701**[3]	3998 **2016**[4]	3998 **2016**
160 A	2	DIN 43620 1	2 x 160 A Größe 00	38DR **2016**[1][2]					3998 **2025**[4]	
250 A	2	DIN 43620 2	2 x 160 A Größe 00	38DR **2025**[1][2]	Rot/Gelb IP65 1434 **3111**					
400 A	2	DIN 43620 3	2 x 160 A Größe 00	38DR **2040**[1][2]		Schwarz 3899 **7011**	320 mm 1400 **1232**	1 Kontakt NO 3999 **0702**[3]	3898 **2080**	
630 A	2	DIN 43620 3	2 x 160 A Größe 00	38DR **2063**[1][2]	Typ S4 Schwarz IP65 1443 **3111**					
900 A	2	KN/110	2 x 160 A Größe 00	38DR **2090**[1][2]			500 mm 1400 **1250**		3898 **2120**	
1100 A	4 (2 //)	DIN 43620 3	2 x 160 A Größe 00	38DR **4110**[1][2]	Rot/Gelb IP65 1444 **3111**				3898 **2150**	
1600 A	4 (2 //)	KN/110	2 x 160 A Größe 00	38DR **4160**[1][2]					3898 **2160**	

1) Die Spule muss separat bestellt werden.
(2) Standard-Schutzabdeckung enthalten. Verwenden Sie bei Nutzung von Mikroschalter-Sicherungen eine Spezial-Schutzabdeckung.
(3) Maximal 8 Kontakte (4 Kontakte im Lieferumfang des Geräts enthalten).
(4) IP20-Kit auf Anfrage.
(5) 2 Teile.

Technische Daten (gemäß IEC 60947-3)

Produkte	**125 A**	**160 A**	**250 A**	**400 A**	**630 A**	**900 A**	**1100 A**	**1600 A**
Gehäusegröße	00	1	2	3	3	3	3	3
Polzahl	2	2	2	2	2	2	4 (2 //)	4 (2 //)
Sicherungsgröße	000/00	1	1/2	2/3	3	K/110	3	K/110
Leistungspole								
Bemessungsbetriebsstrom Ith bei 40 °C (A)	**125**	**160**	**250**	**400**	**630**	**900**	**1100**	**1.600**
Bemessungsbetriebsspannung Ui (V)	1000	1000	1000	1.250	1.250	1.250	1.250	1.250
Bemessungsstoßspannungsfestigkeit Uimp (kV)	8	8	8	12	12	12	12	12
Gebrauchskategorie	DC-20	DC-20	DC-20	DC-20	DC-20	DC-20	DC-20	DC-20
Kurzschluss-Kenndaten								
Spitzenstromwert: Stromfestigkeit und Einschaltvermögen (kA Spitze)	50	50	50	50	50	50	50	50
Prospektiver Kurzschlussstrom (kA eff.)[1]	22,7	32,5	40	70	70	90	70	90
Verlustleistung (W/Pol)								
Verlustleistung durch Sicherung	7,7	15,3	29,3	56,9	70	108	70	108
Verlustleistung durch Schaltergehäuse	6,3	6,5	10,6	30	46	60	52	54
Vorladungspole								
Bemessungsbetriebsstrom Ith bei 40 °C (A)	**160**	**160**	**160**	**160**	**160**	**160**	**160**	**160**
Sicherungsgröße (DIN 43620)	00	00	00	00	00	00	00	00
Polzahl	2	2	2	2	2	2	2	2
Bemessungsbetriebsspannung Ui (V)	1000	1000	1000	1000	1000	1000	1000	1000
Bemessungsstoßspannungsfestigkeit Uimp (kV) (Stromkreisbetrieb)	8	8	8	8	8	8	8	8
Kurzschluss-Kenndaten								
Spitzenstromwert: Stromfestigkeit und Einschaltvermögen (kA Spitze)	100	100	100	100	100	100	100	100
Prospektiver Kurzschlussstrom (kA eff.)[1]	20	20	20	20	20	20	20	20
Verlustleistung (W/Pol)								
Verlustleistung durch Sicherung	12	12	12	12	12	12	12	12
Verlustleistung durch Schaltergehäuse	6,3	6,3	6,3	6,3	6,3	6,3	6,3	6,3
Mechanische Eigenschaften								
Lebensdauer (Anzahl der Schaltspiele)[2]	1500	1500	1500	1500	1500	1500	1500	1500

(1) Ue = 400 V AC mit gG-Sicherungen (AC-Wert zur Information).
(2) Max. 300 pro Stunde.

Zubehör

Spulenkits

Anwendung
Für das reibungslose Funktionieren des Produkts erforderliches Zubehör.

Vor-Min.-	Bestellnummer
24 V DC	38DR **C024**
230 V AC.	38DR **A230**

acces_318

Schutzabdeckungen für Hilfskontakte zum Anzeigen ausgelöster Sicherungen

Produkt	Sicherungsgröße NFC/DIN	Polzahl	Bestellnummer
125 A	00	2	3990 **7015**
160 A	1	2	3990 **7024**
250 A	2	2	3990 **7039**
400 A	3	2	3890 **7063**
630 A	3	2	3890 **7064**
900 A	3	2	Buchsen:
1100 A	3	4 (2 //)	3890 **9063**
1600 A	3	4 (2 //)	Buchsen:

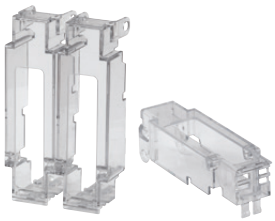
acces_221

Neutralleiterverbindungen

Produkt	Sicherungsgröße NFC/DIN	Polzahl	Bestellnummer
125 A	00	2	6420 **0000**
160 A	1	2	6421 **0001**
250 A	2	2	6421 **0002**
400 A	3	2	6421 **0003**
630 A	3	2	6421 **0003**
900 A	3	2	bitte anfragen
1100 A	3	4 (2 //)	6421 **0003**
1600 A	3	4 (2 //)	bitte anfragen

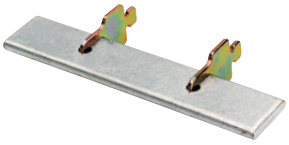
fusib_124

Funktionsschema

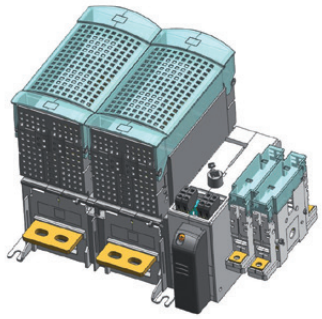

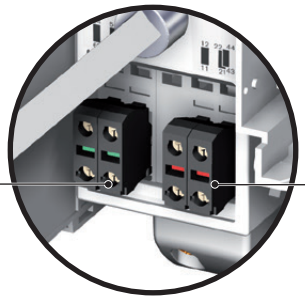

Schritt 1 – VON HAND

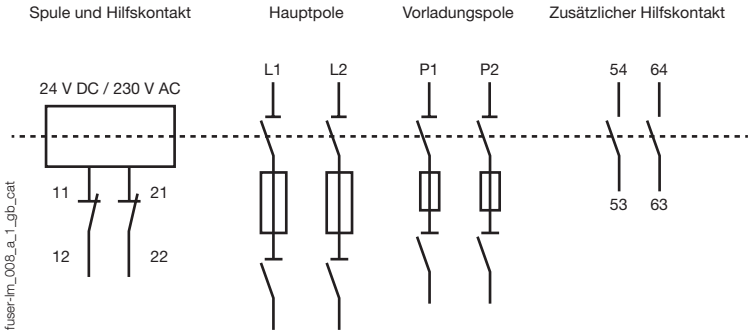

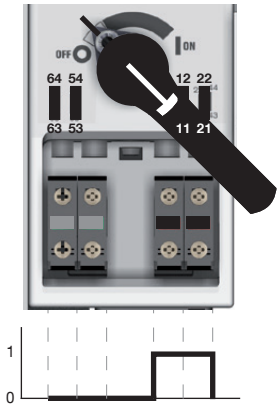

Schritt 2 – VON HAND

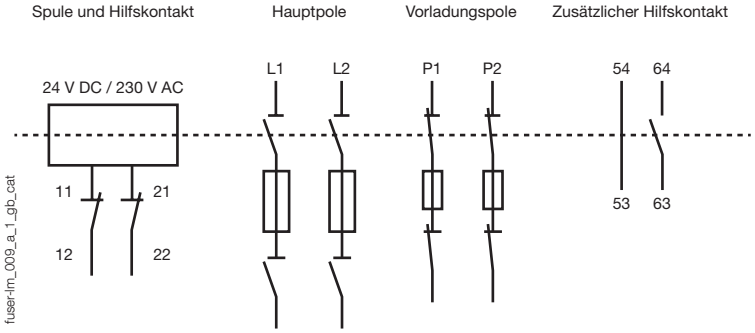

Schritt 3 – AUTOMATISCH

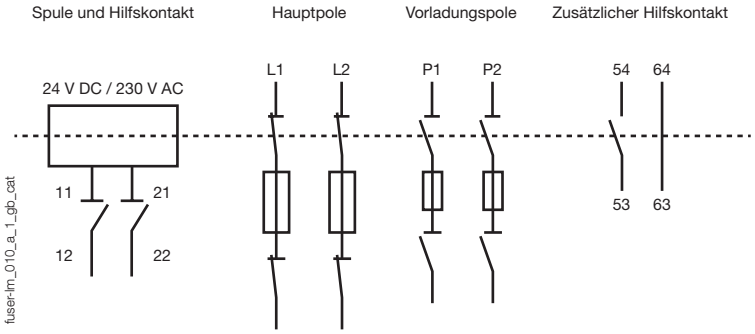

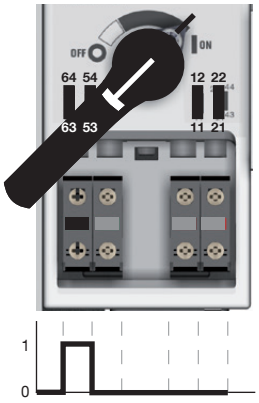

Funktionsschema (Fortsetzung)

Leistungspole und Hilfskontakte

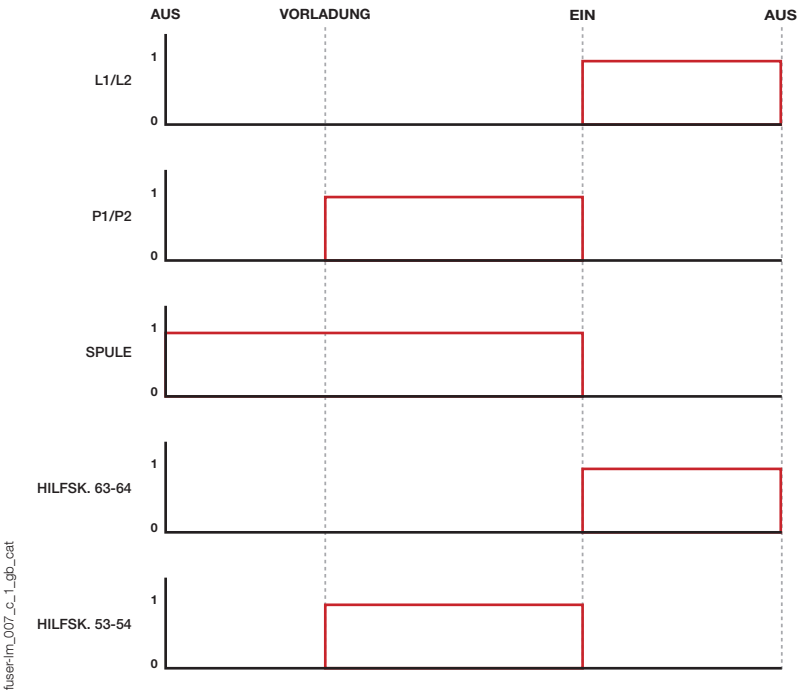

Abmessungen

DC-Schalter 125 bis 250 A

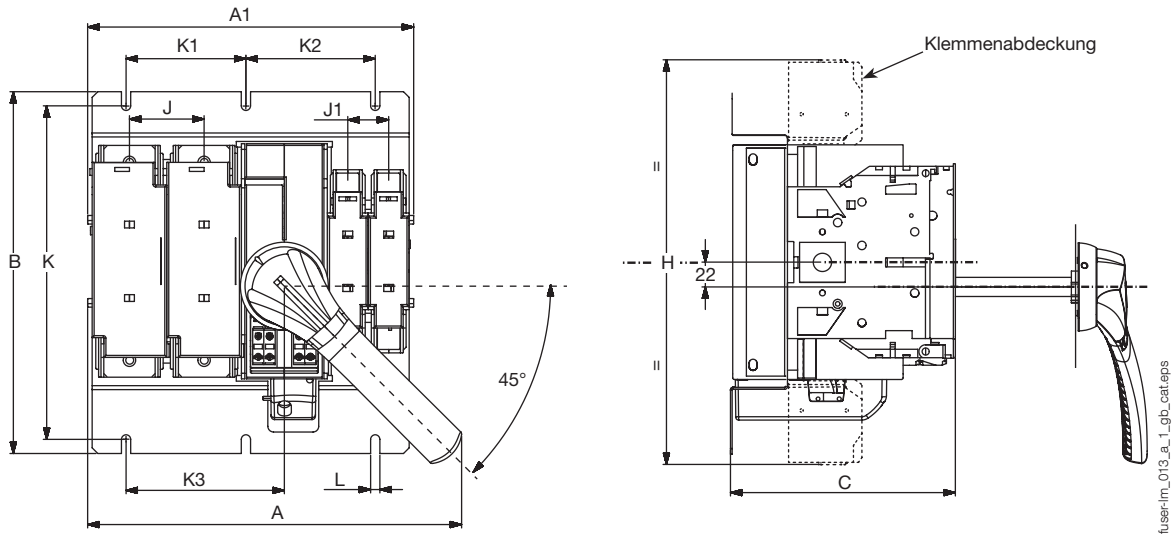

Strom (A)	Einheit	A	A1	B	C	H	J	J1	K	K1	K2	K3	L
125	Zoll	36	48	12,59	7	10,55	1,41	1,41	11,61	6,35	-	3,18	0,32
	mm	271	229	320	178	268	36	36	295	161,5	-	81	8,2
160	Zoll	12,87	11,20	12,59	7,73	13,58	2,36	1,41	11,61	4,17	4,05	5,51	0,32
	mm	327	284,5	320	196,5	345	60	36	295	106	114,5	140	8,2
250	Zoll	13,03	11,35	12,59	7,85	14,13	2,59	1,41	11,61	4,17	4,05	5,51	0,32
	mm	331	288,5	320	199,5	359	66	36	295	106	114,5	140	8,2

DC-Schalter 400 bis 1600 A

400 bis 900 A

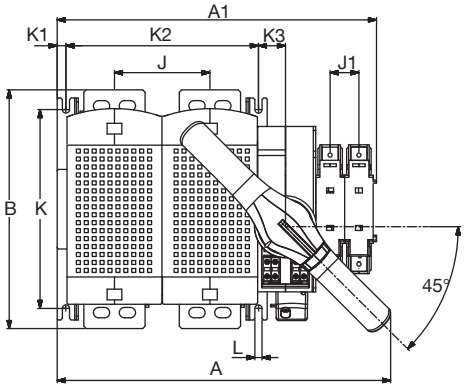

Anschlussbereiche
400 bis 630 A

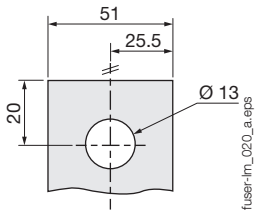

900 A

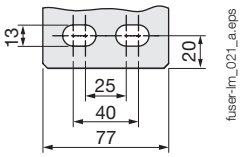

1100 bis 1600 A

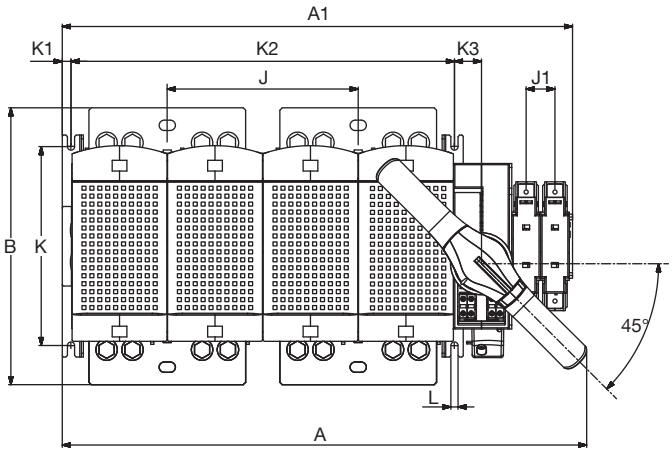

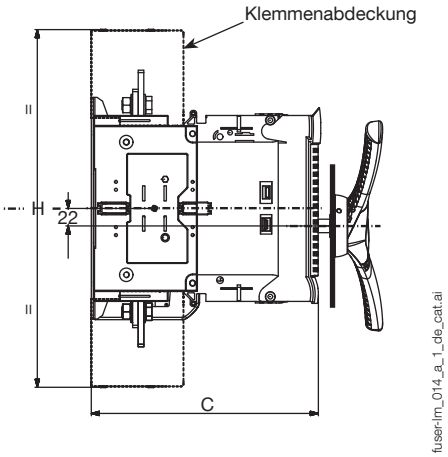

Strom (A)	Einheit	A	A1	B	C	H	J	J1	K	K1	K2	K3	L
400 … 630	Zoll	14,44	13,75	11,81	9,84	18,54	3,70	1,41	9,84	0,43	7,48	1,33	0,35
	mm	367	349,5	300	250	471	94	36	250	11	190	34	9
900	Zoll	16,49	15,80	11,81	11,25	17,73	4,72	1,41	9,84	0,43	9,52	1,33	0,35
	mm	419	401,5	300	286	450,5	120	36	250	11	242	34	9
1100	Zoll	21,85	21,16	13,70	9,84	18,54	7,40	1,41	9,84	0,43	14,88	1,33	0,35
	mm	555	537,5	348	250	471	188	36	250	11	378	34	9
1.600	Zoll	25,94	25,25	13,70	11,25	17,73	9,44	1,41	9,84	0,43	18,97	1,33	0,35
	mm	659	641,5	348	286	450,5	240	36	250	11	482	34	9