ATyS r

Ferngesteuerte Lastumschalter
von 125 bis 3200 A

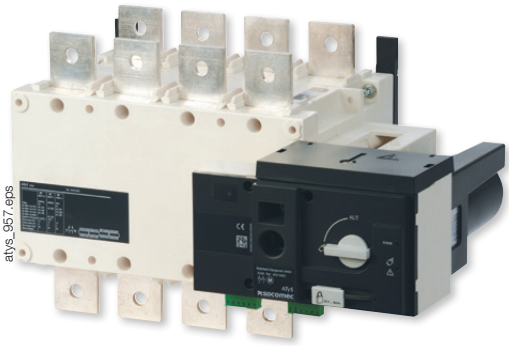

Funktion

Die Geräte ATyS r sind 3- oder 4-polige ferngesteuerte Lastumschalter mit Schaltstellungsanzeige.
Sie erlauben die ferngesteuerte Lastumschaltung zwischen zwei Versorgungsquellen über potenzialfreie Kontakte, entweder nach Impulslogik von einem externen automatischen Steuergerät oder von einem Schalter.
Sie sind für den Einsatz in Niederspannungssystemen mit temporärer Unterbrechung der Hauptversorgung ausgelegt.

Vorteile

„Watchdog"-Relais zur Überwachung der Geräteverfügbarkeit

Die Modelle ATyS r sind mit einem Watchdog-Relais versehen, das Ihr Produkt ständig überwacht und somit die Anlage sichert.
Dieses Relais informiert den Benutzer in Echtzeit über die Verfügbarkeit des Geräts, d. h. ob es betriebsbereit und für die Stromversorgungsumschaltung bereit ist.

Integrierte Hilfskontakte

Als Teil der Überwachungsfunktion der Produkte übernehmen ATyS r eine Übertragung aller Informationen, die ihre Stellung betreffen. Dies wird durch die Standardintegration eines Hilfskontaktes für jede Stellung möglich.

Umfangreicher Versorgungsbereich

Die Geräte ATyS und ATyS d bieten ein Höchstmaß an Versorgungsflexibilität in einem ausgedehnten Versorgungsbereich von 208 bis 277 V AC +/- 20 %.

Noch robuster

Im aktualisierten Design beinhaltet die gesamte ATyS-Produktreihe Montagefüße aus Metall, die eine bessere allgemeine Robustheit der Schalter gewährleisten. Zudem lassen sich die Schalter mit vormontierten Schrauben einfacher und reibungslos auf einer Grundplatte montieren.

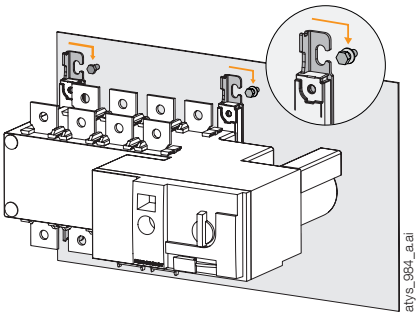

Die Lösung für

- Anwendungen mit externer Impuls oder Schützlogik
- Gebäudeleittechnik (GLT)

Wichtigste Merkmale

- „Watchdog"-Relais zur Überwachung der Geräteverfügbarkeit
- Integrierte Hilfskontakte
- Umfangreicher Versorgungsbereich
- Belastbares Gerät

Entspricht den Normen

- IEC 60947-6-1
- IEC 60947-3
- GB/T 14048.11

Zulassungen und Zertifizierungen(1)

(1) Referenzen der betreffenden Geräte auf Anfrage.

Kompatibel mit

ATyS C25, ATyS C35, ATyS C55, ATyS C65
Steuerungsrelais

RTSE im Gehäuse

Siehe „Gekapselte Lastumschalter".

Bestellnummern

ATyS r

Bemessungs-strom (A) / Baugröße	Polzahl	ATyS r	Überbrückungs-schienen[4]	Klemmen-abdeckungen	Berührschutz-scheiben	Hilfskontakt	Vorhängeschloss, 3 Positionen	Auto. Transf.
125 A / B3	3 P	9523 **3012**	4109 **0019**	3 P 2694 **3014**[2] 4 P 2694 **4014**[2]	3 P 1509 **3012** 4 P 1509 **4012**	1599 **0502**	9599 **0003**[3]	400/230 VAC 1599 **4064**[5]
	4 P	9523 **4012**						
160 A / B3	3 P	9523 **3016**						
	4 P	9523 **4016**						
200 A / B3	3 P	9523 **3020**						
	4 P	9523 **4020**						
250 A / B4	3 P	9523 **3025**	4109 **0025**	3 P 2694 **3021**[2] 4 P 2694 **4021**[2]	3 P 1509 **3025** 4 P 1509 **4025**			
	4 P	9523 **4025**						
315 A / B4	3 P	9523 **3031**	4109 **0039**					
	4 P	9523 **4031**						
400 A / B4	3 P	9523 **3040**						
	4 P	9523 **4040**						
500 A / B5	3 P	9523 **3050**	4109 **0050**	3 P 2694 **3051**[2] 4 P 2694 **4051**[2]	3 P 1509 **3063** 4 P 1509 **4063**			
	4 P	9523 **4050**						
630 A / B5	3 P	9523 **3063**	4109 **0063**					
	4 P	9523 **4063**						
800 A / B6	3 P	9523 **3080**	4109 **0080**		3 P 1509 **3080** 4 P 1509 **4080**	1599 **0532**	9599 **0004**[3]	
	4 P	9523 **4080**						
1000 A / B6	3 P	9523 **3100**						
	4 P	9523 **4100**						
1250 A / B6	3 P	9523 **3120**	4109 **0120**					
	4 P	9523 **4120**						
1600 A / B7	3 P	9523 **3160**	4109 **0160**		3 P 1509 **3160** 4 P 1509 **4160**			
	4 P	9523 **4160**						
2000 A / B8	3 P	9523 **3200**	(1)		3 P 1509 **3200** 4 P 1509 **4200**	enthalten		
	4 P	9523 **4200**						
2500 A / B8	3 P	9523 **3250**						
	4 P	9523 **4250**						
3200 A / B8	3 P	9523 **3320**						
	4 P	9523 **4320**						

(1) Siehe „Kupferleiter-Anschlussteile".
(2) Zur vollständigen Umhüllung vorne, hinten, ob und unten die Menge 4 bestellen; wenn Überbrückungsschienen vorhanden sind, die Menge 3 bestellen.
Zur Umhüllung an der Stirnseite oben und unten die Menge 2 bestellen.
(3) Nur Werksmontage.
(4) Für ein 3-poliges Gerät 3 Überbrückungsschienen bestellen und für ein 4-poliges Gerät 4 Überbrückungsschienen bestellen.
(5) Bestellen Sie einen Autotransformer pro angeschlossene Quelle, wenn Sie keinen Neutralleiter haben.