ATyS d H

Motorisierte Lastumschalter

von 4000 bis 6300 A

Funktion

Das Gerät **ATyS d H** ist ein dreiphasiger Lastumschalter mit 3 und 4 Polen für Anwendungen in Niederspannungsnetzen mit hoher Leistung, die eine schnelle und zuverlässige Umschaltung mit hoher Schaltleistung erfordern. Der offene Umschaltungsvorgang wird unter Last gemäß IEC 60947-6-1 (Klasse PC) durchgeführt und zwar mit minimaler Unterbrechung der Stromversorgung zur Last während der Umschaltung.

Der ATyS d H ist ein motorisierter Lastumschalter (RTSE) mit einer integrierten doppelten Stromversorgung (DPS), die über spannungsfreie Kontakte Fernbefehle empfängt.

Vorteile

Bereit für die Installation im Gehäuse Ihrer Wahl

Der ATyS d H wurde entwickelt, um die Installation zu vereinfachen, da er als fester oder komplett ausfahrbarer Transferschalter erhältlich ist. Er besteht aus zwei übereinander angeordneten Schaltern mit leicht zugänglichen Stromanschlüssen auf der Rückseite. Darüber hinaus benötigt der ATyS d H keine externen Überbrückungsschienen, da die Last innerhalb des Produktes angeschlossen ist. Dies ermöglicht eine Zeitersparnis bei der Installation.

Hohe Schaltleistung

Der ATyS d H bietet eine hohe Festigkeit beim Schalten auf einen Kurzschluss von 143 kA I_{cm} (Einschaltvermögen) und 65 kA für 0,1s I_{cw} (Widerstandsfähigkeit). Außer seinem hohen Bemessungskurzschlussstrom ist die Leistung des ATyS d H hinsichtlich der Last-Umschaltkapazität AC-33iB (6 x I_n cos Ø 0,5) ohne Leistungsminderung.

Sichere Umschaltung unter Last: I-0-II

Der ATyS d H verfügt über zwei mechanisch verriegelte Schalter, die schnelle Umschaltvorgänge sicherstellen und über eine Neutralschaltstellung (Aus - 0) verfügen. Dies gewährleistet, dass sich die Netzstromversorgung und die alternative Stromversorgung nicht überlappen.

Bestellnummern

Bemessungsstrom (A)	Polzahl	ATyS d H Bestellnummer	Steuerrelais Bestellnummer
4000 A	3 P	9533 **3400**	ATyS C25 1600 0025
	4 P	9533 **4400**	
5000 A	3 P	9533 **3500**	ATyS C55 1600 **0055**
	4 P	9533 **4500**	
6300 A	3 P	9533 **3630**	ATYS C65 1600 **0065**
	4 P	9533 **4630**	

Die Lösung für

- Rechenzentren
- Telekommunikation
- Industrie

Die Schwerpunkte

- Bereit für die Installation im Gehäuse Ihrer Wahl
- Hohe Schaltleistung
- Sichere Umschaltung unter Last: I-0-II

Erfüllt folgende Normen

- IEC 60947-6-1

Gehäuse-Lösungen

- Kontaktieren Sie bitte Ihre SOCOMEC-Niederlassung.

Externe automatische Steuerung

- Der ATyS d H ist ein RTSE, der mit den meisten Gebäudeleittechniken (GLT) kompatibel ist. Er kann auch als ATSE mit integriertem ATyS C55 / C65 Steuergerät, mit einem an der Tür montierten externen Display, geliefert werden.

Technische Daten gemäß IEC 60947-6-1

Konventioneller thermischer Strom I_{th} bei 40 °C	4000 A	5000 A	6300 A
Bemessungsbetriebsspannung U_e (V)		660	
Bemessungsisolationsspannung U_i (V)		660	
Bemessungsstoßspannungsfestigkeit U_{imp} (kV)		12	
Bemessungskurzschlussstrom bei 660 VAC			
Bemessungskurzzeitstromfestigkeit 0,1s I_{cw} (kA eff)		65	
Bemessungskurzschlusseinschaltvermögen (kA Scheitelwert)		143	
Bemessungsbetriebsstrom I_e (A), bei 660 VAC - AC32B	4000	5000	6300
Bemessungsbetriebsstrom I_e (A), bei 660 VAC - AC33iB (6xIn cos Ø 0,5)	4000	5000	6300
Anschluss			
Anschluss hinten mit Sammelschiene	•	•	•
Verlustleistung (W/Pol)	128	200	317
Schaltzeit			
I bis 0 (ms)		≤ 150	
0 bis I und 0 bis II (ms)		≤ 90	
II bis 0 (ms)		≤ 200	
I-0-II / II-0-I (s)		1,2	
Betriebsfrequenz		10 Schaltungen pro Stunde	
Stromversorgung			
VAC-Stromversorgung (direkte Versorgung an den Klemmen S1 und S2)		230	
Betriebsstrom der Hauptspule (Scheitelwert während der Umschaltungen)		65 A(1)	
Mechanische Kenndaten			
Lebensdauer (Anzahl der Schaltspiele)		3000	
Gewicht, 3-/4-polig (kg)	200 / 250	200 / 250	200 / 250

(1) Sofortwert: Für die Bedienung muss die Leistung während 0,5 s verfügbar sein.

Abmessungen

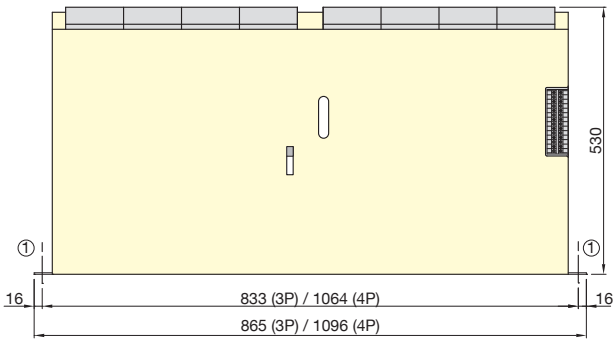

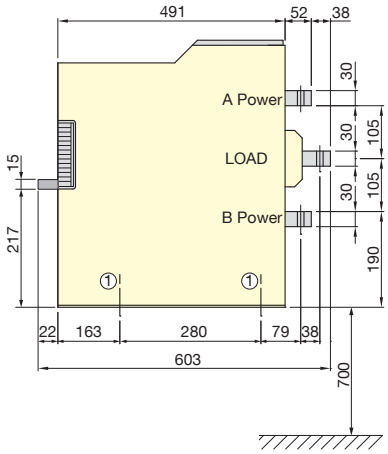

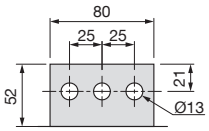

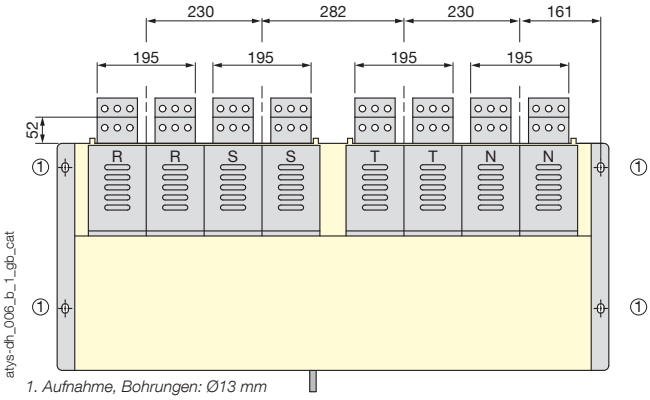

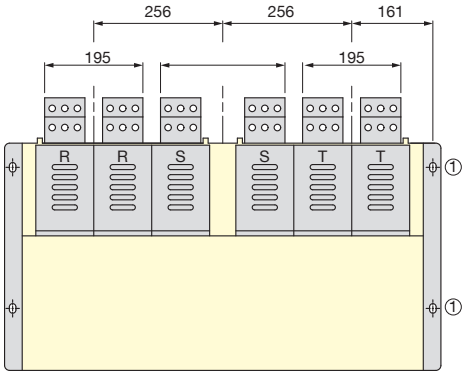

1. Aufnahme, Bohrungen: Ø13 mm