FUSERBLOC

Sicherungskombinationsschalter mit frontseitiger/seitlicher Bedienung

für Industriesicherungen bis zu 1250 A

fuser_548

FUSERBLOC
von 630 bis 1250 A

fuser_532

FUSERBLOC
von 50 bis 400 A

fuser_539

FUSERBLOC
von 25 bis 32 A

Funktion

Der **front-/rechtsseitige FUSERBLOC** ist ein mehrpoliger Lasttrennschalter mit Sicherungen und Handantrieb.

Sie schließen und öffnen unter Last und bieten eine Sicherheitstrennung und Schutz gegen Überstrom in jedem elektrischen Niederspannungsstromkreis.

Diese Produktreihe beinhaltet sowohl Modelle mit direkter als auch Modelle mit externer Bedienung, mit 2, 3 und 4 Polen sowie von 25 bis 1250 A.

Vorteile

Verbesserte Sicherheit

- Vollständige Isolation der Sicherung mit Doppeltrennung pro Pol (Ober- und Unterseite der Sicherung).
- Schaltstellungsanzeige

Hohes Ausschaltvermögen

Schutz gegen Überlast und Kurzschlüsse durch Sicherungen mit hohem Ausschaltvermögen (100 kA eff.).

Vielseitige Anwendung

Ein einzelnes Gerät kann mit einem Griff bedient werden, der entweder direkt an der Einheit selbst montiert ist oder extern an der Tür oder an der Seite eines Schaltgehäuses oder -schranks.

Viele Funktionen für vereinfachte Nutzung

- Die Schaltstellung TEST bei Geräten mit frontseitiger/seitlicher Bedienung bis 400 A ermöglicht die Prüfung von Steuerkreisen ohne Leistungsumschaltung, da Hilfskontakte vom Typ U verbaut wurden. In der Schaltstellung TEST lässt sich die Schranktür öffnen.
- Mechanisches oder elektronisches Erkennungssystem für das Schmelzen der Sicherung (siehe DDMM oder MKS).

Kundenspezifische Lösungen

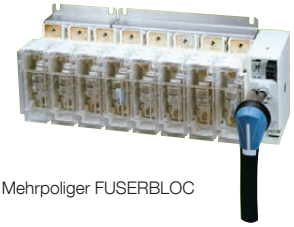

fuser_597

Mehrpoliger FUSERBLOC

fuser_426.eps

Mittige Bedienung

Die Lösung für

- Motorzuleitungen
- Schutz industrieller Schaltschränke

Wichtigste Merkmale

- Verbesserte Sicherheit
- Hohes Ausschaltvermögen
- Vielseitige Anwendung
- Viele Funktionen für vereinfachte Nutzung

Umfangreiches Programm

- Mittige oder linksseitige Bedienung, hintere Anschlüsse, Steckverbindungen. Auf Anfrage

Erfüllt folgende Normen

- IEC 60947-3
- EN 60947-3
- BS EN 60947-3
- NBN EN 60947-3
- IEC 60269-1
- DIN EN 60269-1
- NF EN 60269-1
- IEC 60269-2
- GB/T14048.3
- VDE 0636-1
- VDE 0660-107
- UL-Normen: siehe FUSERBLOC UL

Zulassungen und Zertifizierungen(1)

(1) Referenzen der betreffenden Geräte auf Anfrage.

socomec Innovative Power Solutions

Was Sie wissen sollten

- Neben dem FUSERBLOC-Bemessungswert hängt die Produktauswahl auch von den Sicherungseigenschaften und Funktionsspezifikationen ab, die an die Anwendung angepasst sein müssen. SOCOMEC FUSERBLOC-Geräte sind mit **NFC/DIN-Sicherungen** ausgestattet (BS-Sicherungen auf Anfrage)

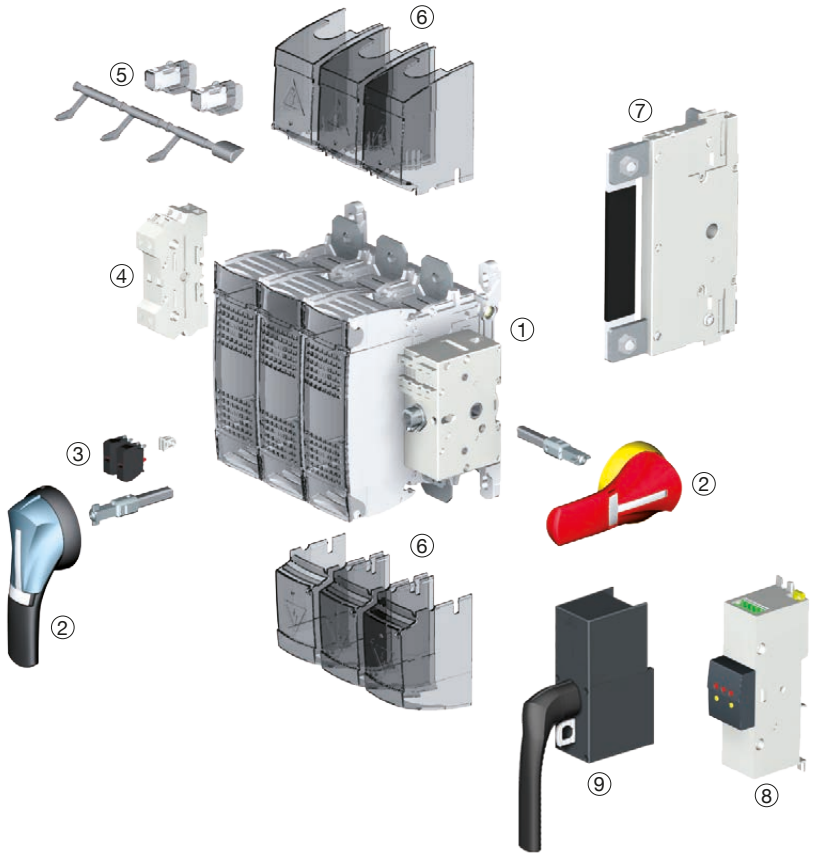

1. FUSERBLOC Sicherungskombinationsschalter
2. Griff für externe frontseitige und seitliche Bedienung
3. Hilfskontakte Typ U (voreilende Öffnung und Signalisierung der Schaltstellung)
4. Hilfskontakte (Positionssignalisierung)
5. Gerät zur mechanischen Erkennung einer geschmolzenen Sicherung (DDMM)
6. Vor- und nachgeschaltete Klemmenabdeckungen
7. Durchgehende Neutralleiterverbindung.
8. Die elektronische Erkennung einer geschmolzenen Sicherung (fuse melting detection, FMD) ermöglicht ein automatisches Überwachungs- oder Verwaltungssystem. Kompatibel mit BS88-, DIN- und UL-Sicherungen
   - Visuelle Signalisierung mit LED
   - Bistabiles Relais für Automatisierungsgeräte: Alarm, Auslösung usw.
   - TEST-Taste: jederzeitige Prüfung, ob das Gerät ordnungsgemäß arbeitet
   - Montageplatte oder DIN-Schiene, an der Tür oder direkt am FUSERBLOC
9. Einheit für Direktbedienung.

- Ob 3-polig + geschalteter Neutralleiter 3-polig + fester Neutralleiter – **FUSERBLOC** für 25 bis 32 A mit **direkter** und **externer** Bedienung ist die optimale Kompaktlösung.

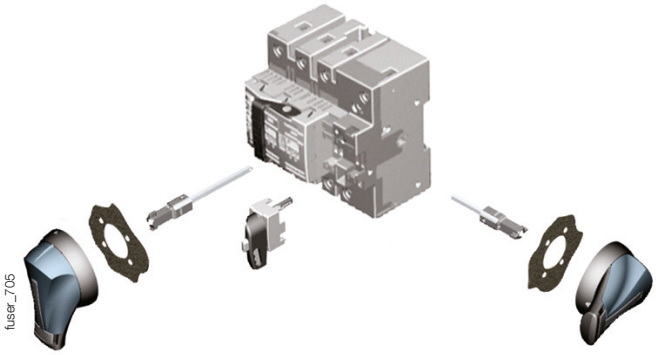
fuser_705

- Bei Bemessungswerten von 25 bis 400 A bietet der **Bausatz für Flachmontage** eine kompakte Lösung, die ideal für Plug-in-Einheiten geeignet ist.
- Wartung der Ausgänge vom gemeinsamen DC-Bus.

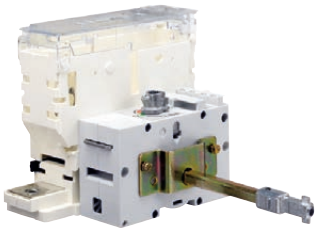
fuser_702

Bestellnummern

NFC und DIN – front-/rechtsseitige Bedienung – 25 bis 125 A

Nennstrom (A) / Sicherungsgröße / Gehäusegröße	Polzahl	Schaltergehäuse	Direkter vorderer Griff I-0-TEST	Äußerer vorderer Griff I - 0	TEST Äußerer vorderer Griff I - 0 - TEST	Externer rechtsseitiger Griff I - 0	Achse für externen Antrieb	Hilfskontakt	Klemmenabdeckungen	Elektronische Anzeige, Sicherung durchgebrannt[5]
CD 25 A / 10 x 38 / 0	3 P	3631 **3002**[1]	3629 **4012**	Typ S1 Schwarz IP55 1411 **2111**[2] Schwarz IP65 1413 **2111** Rot/Gelb IP65 1414 **2111**	Typ S1 Schwarz IP65 1413 **2115** Rot IP65 1414 **2115**	Typ S1 Schwarz IP55 1415 **2111**[2] Schwarz IP65 1417 **2111** Rot/Gelb IP65 1418 **2111**	200 mm 1401 **0520** 320 mm 1401 **0532**[2]	Typ U 1 Kontakt NC 3999 **0701**[3] 1 Kontakt NO 3999 **0702**[3]		
	3 P + geschalteter Neutralleiter	3631 **4002**[1]								
	3 P + durchgehender Neutralleiter	3631 **5002**[1]								
CD 32 A / 10 x 38 / 0	3 P	3631 **3003**								
	3 P + geschalteter Neutralleiter	3631 **4003**								
	3 P + durchgehender Neutralleiter	3631 **5003**								
CD 32 A / 14 x 51 / 0	3 P	3631 **3004**[1]								
	3 P + geschalteter Neutralleiter	3631 **4004**[1]								
	3 P + durchgehender Neutralleiter	3631 **5004**[1]								
50 A / 14 x 51 / 11	2 P	3831 **2005**	3999 **5020**				200 mm 1400 **1020** 320 mm 1400 **1032**[2] 500 mm 1400 **1050**			
	3 P	3831 **3005**[1]								
	4P	3831 **6005**[1]								
63 A / 00C / 12	2 P	3831 **2006**								3 LED 155…260 V AC 3899 **3120** 3 LEDs 380 - 690 V AC 3899 **3380**
	3 P	3831 **3006**[1]								
	4P	3831 **6006**[1]								
100 A / 22 x 58 / 13	2 P	3831 **2010**		Typ S2 Schwarz IP55 1421 **2111**[2] Schwarz IP65 1423 **2111** Rot IP65 1424 **2111**	Typ S2 Schwarz IP65 1423 **2115** Rot IP65 1424 **2115**	Typ S2 Schwarz IP55 1425 **2111**[2] Schwarz IP65 1427 **2111** Rot IP65 1428 **2111**			2 P 3998 **2016**[4] 3 P 3998 **3016**[4] 4P 3998 **4016**[4]	
	3 P	3831 **3010**[1]								
	4P	3831 **6010**[1]								
125 A / 22 x 58 / 13	2 P	3831 **2011**								
	3 P	3831 **3011**								
	4P	3831 **6011**								
125 A / 00/13	2 P	3831 **2012**								3 LED 155…260 V AC 3899 **3120** 3 LED 380…690 V AC 3899 **3380**
	3 P	3831 **3012**								
	4P	3831 **6012**								

(1) Im Gehäuse verfügbar (siehe „Sicherungsschalter im Gehäuse“).
(2) Standard
(3) Maximal 4 Kontakte.
(4) Oben oder unten. Nutzen Sie 2 Klemmenabdeckungen für vollständigen vor- und nachgeschalteten Schutz.
(5) Mechanischer Hilfskontakt für ausgelöste Sicherungen (DDMM), siehe „Zubehör“.

NFC und DIN – front-/rechtsseitige Bedienung – 160 bis 1250 A

Nennstrom (A) / Sicherung / Gehäusegröße	Polzahl	Schalter-gehäuse	Direkter vorderer Griff I-0-TEST	Äußerer vorderer Griff I - 0	Äußerer TEST-Front-bediengriff I - 0 - Test	Äußerer rechter Griff I -O	Achse für externen Antrieb	Hilfs-kontakt	Klemmen-abdeckungen	Elektronische Anzeige, Sicherung durchgebrannt(6)
160 A / 00 / 13	2 P	3831 **2015**	3999 **5020**	Typ S2 Schwarz IP55 1421 **2111**(2) Schwarz IP65 1423 **2111** Rot IP65 1424 **2111**	Typ S2 Schwarz IP65 1423 **2115** Rot IP65 1424 **2115**	Typ S2 Schwarz IP55 1425 **2111**(2) Schwarz IP65 1427 **2111** Rot IP65 1428 **2111**	200 mm 1400 **1020** 320 mm 1400 **1032** 500 mm 1400 **1050**	Typ U 1 Kontakt NC 3999 **0701**(3) 1 Kontakt NO 3999 **0702**(3)	2 P 3998 **2016**(5) 3 P 3998 **3016**(5) 4P 3998 **4016**(5)	3 LED 155…260 V AC 3899 **3120** 3 LED 380…690 V AC 3899 **3380**
	3 P	3831 **3015**								
	4P	3831 **6015**								
160 A / 0 / 14	2 P	3831 **2016**								
	3 P	3831 **3016**(1)								
	4P	3831 **6016**(1)								
250 A / 1 / 15	2 P	3831 **2024**	3999 **5021**					Typ U 1 Kontakt NC 3999 **0701**(4) 1 Kontakt NO 3999 **0702**(4)	2 P 3998 **2025**(5) 3 P 3998 **3025**(5) 4P 3998 **4025**(5)	
	3 P	3831 **3024**(1)								
	4P	3831 **6024**(1)								
400 A / 2 / 16	2 P	3831 **2038**							2 P 3898 **2040** 3 P 3898 **3040** 4P 3898 **4040**	
	3 P	3831 **3038**(1)								
	4P	3831 **6038**(1)								
630 A / 3 / 17	2 P	3811 **2063**	3899 **6011**	Typ S3 Schwarz IP65 1433 **3111**(2) Rot IP65 1434 **3111**		Typ S3 Schwarz IP65 1437 **7911**	200 mm 1400 **1220** 320 mm 1400 **1232** 500 mm 1400 **1250**		2 P 3898 **2080**(5) 3 P 3898 **3080**(5) 4P 3898 **4080**(5)	
	3 P	3811 **3063**(1)								
	4P	3811 **6063**(1)								
800 A / 3 / 17	2 P	3811 **2080**								
	3 P	3811 **3080**								
	4P	3811 **6080**								
800 A / 4 / 18	2 P	3811 **2081**	1141 **3011**	Typ S4 Schwarz IP65 1443 **3111**(2) Rot IP65 1444 **3111**					2 P 3898 **2120**(5) 3 P 3898 **3120**(5) 4P 3898 **4120**(5)	
	3 P	3811 **3081**								
	4P	3811 **6081**								
1250 A / 4 / 18	2 P	3811 **2120**								
	3 P	3811 **3120**								
	4P	3811 **6120**								

(1) Im Gehäuse verfügbar (siehe „Sicherungsschalter im Gehäuse“).
(2) Standard
(3) Maximal 4 Kontakte.
(4) Maximal 8 Kontakte.
(5) Oben oder unten. Nutzen Sie 2 Klemmenabdeckungen für vollständigen vor- und nachgeschalteten Schutz.
(6) Mechanischer Hilfskontakt für ausgelöste Sicherungen (DDMM), siehe „Zubehör“.

Zubehör

In Schaltstellung 0 verriegelbarer Frontgriff mit Rahmen für Direktbedienung

Bemessungsstrom (A)	Baugröße	Befehl	Grifffarbe	Bestellnummern
50 ... 160	11-12-13-14	I-0-TEST	Schwarz	3999 **5020**
250 ... 400	15-16	I-0-TEST	Schwarz	3999 **5021**

Griff für Direktbedienung von vorne

Frontbedienung Bemessungsstrom (A)	Baugröße	Abbildung Nr.	Grifffarbe	Bestellnummern
20 ... 32	0	1	Schwarz	3629 **4012**
20 ... 32	0	1	Rot	3629 **4013**
630 ... 800	17	2	Schwarz	3899 **6011**
800 ... 1250	18	3	Schwarz	1141 **3011**

Abb. 1 *Abb. 2* *Abb. 3*

In Schaltstellung 0 verriegelbarer Griff für externe Bedienung

Abschließbarer Griff in Stellung 0 Bemessungs-strom (A)	Baugröße	Grifftyp	Grifffarbe	Befehl	IP außen(1)	Abschaltbarer Griff	Bestell-nummer
CD 25 … 63	0/11/12	S1	Schwarz	I - 0	IP55	Ja	1411 **2111**
CD 25 … 63	0/11/12	S1	Schwarz	I - 0	IP65	Ja	1413 **2111**
CD 25 … 63	0/11/12	S1	Rot/Gelb	I - 0	IP65	Ja	1414 **2111**
CD 25 … 63	0/11/12	S1	Schwarz	I - 0 - Test	IP65	Ja	1413 **2115**
CD 25 … 63	0/11/12	S1	Rot/Gelb	I - 0 - Test	IP65	Ja	1414 **2115**
100 ... 400	13 … 16	S2	Schwarz	I - 0	IP55	Ja	1421 **2111**
100 ... 400	13 … 16	S2	Schwarz	I - 0	IP65	Ja	1423 **2111**
100 ... 400	13 … 16	S2	Rot/Gelb	I - 0	IP65	Ja	1424 **2111**
100 ... 400	13 … 16	S2	Schwarz	I - 0 - Test	IP55	Ja	1423 **2115**
100 ... 400	13 … 16	S2	Rot/Gelb	I - 0 - Test	IP65	Ja	1424 **2115**
630 … 800	17	S3	Schwarz	I - 0	IP65	Ja	1433 **3111**
630 … 800	17	S3	Rot/Gelb	I - 0	IP65	Ja	1434 **3111**
800 … 1250	18	S4	Schwarz	I - 0	IP65	Ja	1443 **3111**
800 … 1250	18	S4	Rot/Gelb	I - 0	IP65	Ja	1444 **3111**

(1) IP: Schutzart gemäß IEC 60529.

Grifftyp S1 Grifftyp S2

Grifftyp S3 Grifftyp S4

In Schaltstellung 1-0 verriegelbarer Griff für externe Bedienung

Abschließbarer Griff in Stellung 0 und I Bemessungs-strom (A)	Baugröße	Grifftyp	Grifffarbe	IP außen(1)	Bestellnummer
CD 25 … 63	0/11/12	S1	Schwarz	IP65	1413 **2311**
100 ... 400	13 … 16	S2	Schwarz	IP65	1423 **2311**

(1) IP: Schutzart gemäß IEC 60529.

Grifftyp S1

In Schaltstellung 1-0 verriegelbarer Metallgriff für externe Bedienung von vorne

Bemessungs-strom (A)	Baugröße	Grifftyp	Grifffarbe	IP außen(1)	Abschaltbarer Griff	Bestellnummer
CD 25 … 63	0/11/12	S1	Schwarz	IP65	Ja	141D **2911**
CD 25 … 63	0/11/12	S1	Rot/Gelb	IP65	Ja	141E **2911**
100 ... 400	13 … 16	S2	Schwarz	IP65	Ja	142D **2911**
100 ... 400	13 … 16	S2	Rot/Gelb	IP65	Ja	142E **2911**
600 …800	17	S3	Schwarz	IP65	Ja	143D **3911**
600 …800	17	S3	Rot/Gelb	IP65	Ja	143E **3911**
800 … 1250	18	S4	Schwarz	IP65	Ja	144D **3911**
800 … 1250	18	S4	Rot/Gelb	IP65	Ja	144E **3911**

(1) IP: Schutzart gemäß IEC 60529.

Grifftyp S1

acces_236

Grifftyp S3

acces_235

In Schaltstellung 1-0 verriegelbarer Griff für externe seitliche Bedienung

Bemessungs-strom (A)	Baugröße	Grifftyp	Grifffarbe	IP außen(1)	Bestellnummer
CD 25 … 63	0/11/12	S1	Schwarz	IP55	1415 **2111**
CD 25 … 63	0/11/12	S1	Schwarz	IP65	1417 **2111**
CD 25 … 63	0/11/12	S1	Rot/Gelb	IP65	1418 **2111**
100 ... 400	13 … 16	S2	Schwarz	IP55	1425 **2111**
100 ... 400	13 … 16	S2	Schwarz	IP65	1427 **2111**
100 ... 400	13 … 16	S2	Rot/Gelb	IP65	1428 **2111**
630 … 1250	17/18	S3	Schwarz	IP65	1437 **3111**
630 … 1250	17/18	S3	Rot/Gelb	IP65	1438 **3111**

(1) IP: Schutzart gemäß IEC 60529.

Grifftyp S1

acces_149

Grifftyp S3

acces_166

Griffadapter Typ S

Anwendung
Griffverlängerung

Abmessungen
12 mm zur Tiefe des Griffs addieren.

Grifffarbe	Bestellbar in Vielfachen von	IP außen(1)	Bestellnummer
Schwarz	1	IP65	1493 **0000**

(1) IP: Schutzart gemäß IEC 60529.

acces_187

Alternative Farbe Griffabdeckung Griff Typ S

Anwendung
Für Einzelhebelgrifftypen S1, S2, S3 und Doppelhebelgrifftyp S4.
Andere Farben verfügbar - bitte kontaktieren Sie uns.

Grifffarbe	Bestellbar in Vielfachen von	Grifftyp	Bestellnummer
Hellgrau	50	S1, S2. S3	1401 **0001**
Dunkelgrau	50	S1, S2. S3	1401 **0011**
Hellgrau	50	S4	1401 **0031**
Dunkelgrau	50	S4	1401 **0041**

acces_198

Zubehör (Forts.)

Verlängerungsachse für externe Bedienung von vorne

Anwendung
Standardlängen:
- 200 mm
- 320 mm
- 400 mm
- 500 mm.

Andere Längen verfügbar - bitte kontaktieren Sie uns.

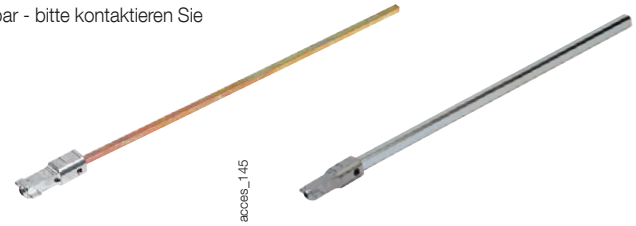

Bemessungs-strom (A)	Baugröße	Achsenlänge (mm)	Bestellnummer
CD 25 …CD 32	0	200	1401 **0520**
CD 25 …CD 32	0	320	1401 **0532**
CD 25 …CD 32	0	400	1401 **0540**(1)
50 ... 400	11 … 16	200	1400 **1020**
50 ... 400	11 … 16	320	1400 **1032**
50 ... 400	11 … 16	500	1400 **1050**(2)
630 … 800	17	200	1400 **1220**
630 … 1250	17/18	320	1400 **1232**
630 … 1250	17/18	500	1400 **1250**(1)

(1) Verwenden Sie das Zubehör "Führungskonus für externe Bedienung".
(2) Verwenden Sie das Zubehör "Achsenverlängerung für externe Frontbedienung".

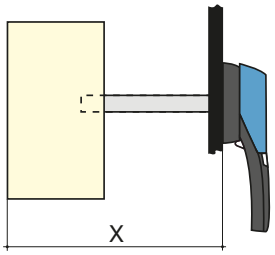

Abmessung X (mm) für FUSERBLOC NFC und DIN

Bemessungsstrom (A)	CD 25 …CD 32	50	63	100 … 160	160	250 … 400	630 … 800	800 … 1250
Sicherungsgröße	10x38/14x51	14x51	00C	22x58/00	0	1/2	3	4
Baugröße	0	11	12	13	14	15/16	17	18
Länge der Achsenverlängerung (mm)								
200	102 … 245	100 … 230	125 … 230	135 … 230	145 … 230	160 … 230	270 … 304	
320	102 … 365	100 … 350	125 … 350	135 … 350	145 … 350	160 … 350	270 … 424	304 ... 424
400	102 … 445	100 ... 430	125 ... 430	135 ... 430	145 ... 430	160 ... 430	270 ... 504	304 ... 504
500		100 … 530	125 … 530	135 … 530	145 … 530	160 … 530	270 … 604	304 ... 604

Achse für äußeren seitlichen Betrieb

Anwendung
Standardlängen, 200 mm.

Bemessungs-strom (A)	Baugröße	Grifftyp	Abmessung Y (mm)	Achsenlänge (mm)	Bestellnummer
CD 25 …CD 32	0	S	36 … 159	200	1401 **0520**
50 ... 400	11 … 16	S	36 … 172	200	1400 **1020**
630 … 1250	17/18	S	15 … 150	200	1400 **1220**

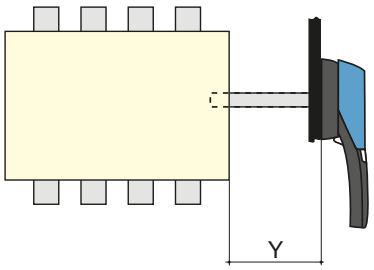

Achsenführung für äußeren Betrieb

Anwendung
Bei Verwendung mit Griffen des Typs S zur Führung der Achsenverlängerung in den Außengriff.
Mit diesem Zubehör kann ein Versatz der Achse bis zu 15 mm ausgeglichen werden.
Empfohlen bei einer Achslänge über 320 mm.

Bezeichnung	Bestellnummer
Achslänge	1429 **0000**

Schlüsselgriff-Verriegelungssystem

Anwendung

Verriegelung der direkten vorderen oder seitlichen Bedienung in Stellung 0:
- Verwendung eines Vorhängeschlosses (nicht im Lieferumfang) bei rechtsseitiger Direktbedienung: verfügbar als Standard im Griff,
- Verwendung eines Vorhängeschlosses (nicht im Lieferumfang): rechtsseitige Bedienung oder Frontbedienung von 50 bis 1250 A, integriert als Standard,
- Verwendung eines Schlosses (nicht im Lieferumfang) bei externer Bedienung.

Verriegelung mit Schloss RONIS EL 11 A (nicht im Lieferumfang)

Bemessungs-strom (A)	Baugröße	Befehl	Abbildung Nr.	Bestellnummer
CD 25 … 1250	0 … 18	vorne außen	1	1499 **7701**

Verriegelung mit CASTELL Schloss Typ K (nicht mitgeliefert)

Bemessungs-strom (A)	Baugröße	Befehl	Abbildung Nr.	Bestellnummer
CD 25 … 1250	0 … 18	vorne außen	3	1499 **7702**

Verriegelung mit CASTELL Schloss Typ FS (nicht mitgeliefert)

Bemessungs-strom (A)	Baugröße	Befehl	Abbildung Nr.	Bestellnummer
CD 25 … 1250	0 … 18	vorne außen	2	1499 **7703**

Verriegelung mit XOP (nicht mitgeliefert)

Bemessungs-strom (A)	Baugröße	Befehl	Bestellnummer
CD 25 … 1250	0 18	vorne außen	1499 **7702**

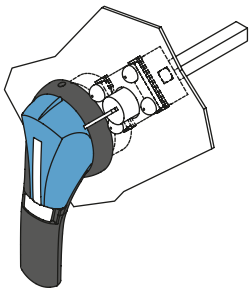
acces_158_a_1_x_cat

Abb. 1

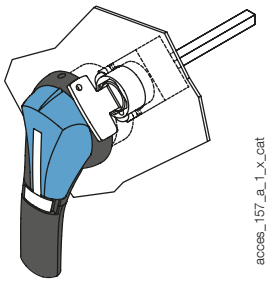
acces_157_a_1_x_cat

Abb. 2

Bausatz für Flachmontage

Anwendung

Der Bausatz für Flachmontage ist ideal für ausziehbare Einheiten.
Bausatz muss mit einem Griff für Flachmontage verwendet werden.

Bemessungs-strom (A)	Baugröße	Typ	Bestellnummer
CD 25 …CD 32	0	Kit + 200 mm Schaft	1429 **7709**
50 ... 400	11 … 16	Kit + 200 mm Schaft	1429 **7710**

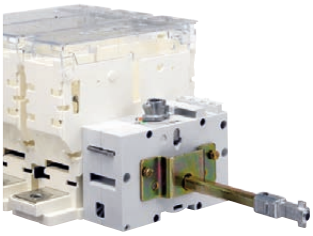
fuser_535

Griff für Flachmontagesatz

Abschließbarer Griff in Stellung 0

Bemessungs-strom (A)	Baugröße	Grifftyp	Grifffarbe	IP außen(1)	Bestellnummer
CD 25 … 63	0/11/12	S1	Schwarz	IP55	1411 **2111**(2)
CD 25 … 63	0/11/12	S1	Rot/Gelb	IP65	1414 **2111**(2)
100 ... 400	13 … 16	S2	Schwarz	IP55	1421 **2111**(2)
100 ... 400	13 … 16	S2	Rot/Gelb	IP65	1424 **2111**(2)

(1) IP: Schutzart gemäß IEC 60529.
(2) Abschaltbarer Griff in Position I.

fuser_536

Grifftyp S2

Verlängerungsachsen-Halter für externe Frontbedienung

Anwendung

Dieser Halter sorgt für die Achsenstellung bei verlängerten Schäften mit über 320 mm Länge.

Bemessungsstrom (A)	Baugröße	Bestellnummer
50 ... 400	11 … 16	3899 **0400**

fuser_698

Zubehör (Forts.)

Durchgehende Neutralleiterverbindung

Anwendung
Die Befestigung des durchgehenden Neutralleiters auf dem Mechanismus erzeugt eine Vorrichtung mit einem durchgehenden Neutralleiter der gleichen Größe wie ein 3-poliges Standardgerät (+6 mm).

Für externe Frontbedienung			
Bemessungsstrom (A)	**Baugröße**	**Baugröße (A)**	**Bestellnummer**
100 … 125	13	125	3829 **9310**
160	13	160	3829 **9320**
160	14	200	3829 **9320**
250	15	250	3829 **9325**
400	16	400	3829 **9339**
630 … 800	17	800	3829 **9308**
800 … 1250	18	1250	3829 **9312**

acces_130

acces_131

Durchgehendes Neutralleitermodul für Bedienung von vorne

Bemessungs-strom (A)	Baugröße	I_{max}(A)	Abstand (mm)	Bestellnummer
50	11	50	27	3629 **9227**
63	12	63	32	3629 **9232**
100 … 160	13	160	36	3629 **9236**
160	14	160	50	3629 **9250**
250	15	250	60	3629 **9260**
400	16	400	66	3629 **9265**
630 … 800	17	800	94	3629 **9294**
800 … 1250	18	1250	120	3629 **9212**

acces_199

Durchgehender Neutralleiter

NFC- und DIN-Geräte				
Bemessungs-strom (A)	**Baugröße**	**Sicherungsgröße**	**I_{max}(A)**	**Bestellnummer**
50	11	14 x 51	50	6029 **0000**
100 … 125	13	22 x 58	125	6039 **0000**
63 … 160	12/13	00C / 00	160	6420 **0000**
160	14	0	160	6421 **0000**
250	15	1	250	6421 **0001**
400	16	2	400	6421 **0002**
630 … 800	17	3	800	6421 **0003**
800 ... 1250	18	4	1250	6441 **0005**

fusib_123

fusib_124

Klemmenabdeckungen

Anwendung
IP20-Schutz oben oder unten (auf der Vorderseite) gegen direkten Kontakt mit Klemmen oder Anschlussteilen.

2 Einheiten erforderlich, um Eingangs- und Ausgangsklemmen komplett abzudecken.

Bemessungs-strom (A)	Baugröße	Position	Polzahl	Bestellnummer
CD 25 … 63	0/12	Vor-/nachgeschaltet	2 / 3 / 4 P	integriert
100 … 160	13/14	Vor-/nachgeschaltet	2 P	3998 **2016**
100 … 160	13/14	Vor-/nachgeschaltet	3 P	3998 **3016**
100 … 160	13/14	Vor-/nachgeschaltet	4P	3998 **4016**
250 ... 400	15	Vor-/nachgeschaltet	2 P	3998 **2025**
250 ... 400	15	Vor-/nachgeschaltet	3 P	3998 **3025**
250 ... 400	15	Vor-/nachgeschaltet	4P	3998 **4025**
400	16	Vor-/nachgeschaltet	2 P	3898 **2040**
400	16	Vor-/nachgeschaltet	3 P	3898 **3040**
400	16	Vor-/nachgeschaltet	4P	3898 **4040**
630 … 800	17	Vor-/nachgeschaltet	2 P	3898 **2080**
600 … 800	17	Vor-/nachgeschaltet	3 P	3898 **3080**
600 … 800	17	Vor-/nachgeschaltet	4P	3898 **4080**
800 … 1250	18	Vor-/nachgeschaltet	2 P	3898 **2120**
800 … 1250	18	Vor-/nachgeschaltet	3 P	3898 **3120**
800 … 1250	18	Vor-/nachgeschaltet	4P	3898 **4120**

fuser_314

Hilfskontakte Typ S und Typ ST

Anwendung
Für FUSERBLOC 50 bis 1250 A, Signalisierung Stellung 0 und I durch 1 bis 4 NO/ NC-Hilfskontakte.

Elektrisches Prinzip
Die Hilfskontakte NO + NC des Typs S können als 2 NC oder 2 NO konfiguriert werden.

Anschluss
Mittels Klemmen mit max. Querschnitt 10 mm².

Mechanische Eigenschaften
30.000 Schaltungen.

acces_051

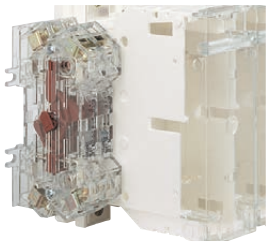
acces_083

Bestellnummern

Hilfskontakte Typ S 0-I für externe Bedienung von vorne und von rechts

Bemessungs-strom (A)	Baugröße	Kontakttyp	Hilfskontakt Typ S Bestellnummer	Betätigungsbausatz für Hilfskontakt (optional) Bestellnummer
50 … 1250	11 … 18	NC+NO	3999 **0041**(1)	3999 **0003**

Hilfskontakte Typ ST 0-I-TEST für externe Bedienung von vorne und rechts

Bemessungs-strom (A)	Baugröße	Kontakttyp	Beschreibung	Hilfskontakt Typ ST Bestellnummer	Betätigungsbausatz für Hilfskontakt Bestellnummer
50 ... 400	11 … 16	NC+NO	TEST + ON	3999 **0141**(2)	3999 **0103**
50 ... 400	11 … 16	2 O	TEST + ON	3999 **0241**(2)	3999 **0103**

(1) Betätigungsbausatz für Signalisierung von Hilfskontakt Typ S enthalten.
(2) Betätigungsbausatz für Signalisierung von Hilfskontakt Typ S muss zusätzlich bestellt werden.

Wichtig
> Bei 400 A Bemessungsstrom, Gehäuse 16, muss zusätzlich zum Hilfskontaktbausatz ein Anpassungsbausatz bestellt werden, Bestellnummer 3999 000.

Technische Daten

Bemessungsstrom (A)	Strom Nominal (A)	Betriebsstrom I_e (A) 250 V AC AC-13	400 V AC AC-13
50 … 1250	20	10	8

Hilfskontakte Typ U(1)

Anwendung
Kompakte Universal-Hilfskontakte können für die Bedienung als Standard-Stellungsschaltern oder TEST-Stellungsschalter konfiguriert werden. Jedes Gehäuse kann bis zu 2 verriegelte Hilfskontakte aufnehmen.

Verbindung mit dem Steuerkreis
Mittels Klemmen mit max. Querschnitt 2 x 2,5 mm².
Für FUSERBLOC CD 25 bis 400 A: Vorab-Schütz und Signalisierung der Stellungen 0, I und TEST.
Für FUSERBLOC ≥ 630 A: Vorab-Schütz und Signalisierung der Stellungen 0 und I.

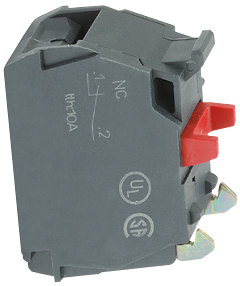
acces_056

Bestellnummern

NC-Hilfskontakte

Bemessungsstrom (A)	Baugröße	Kontakt	Bestellnummer(1)
CD 25 … 1250	0 … 18	1	3999 **0701**(2)

NO-Hilfskontakte

Bemessungsstrom (A)	Baugröße	Kontakt	Bestellnummer(1)
CD 25 … 1250	0 … 18	1	3999 **0702**(2)

(1) CD 25 - CD 32: Kann nicht im direkten Betrieb montiert werden.
(2) CD 25-160 A – max. 4 Hilfskontakte ohne zusätzlichen Hilfskontakthalter.
250-400 A – max. 8 Hilfskontakte ohne zusätzlichen Hilfskontakthalter.

Kontakthalter für zusätzliche Hilfskontakte

Bemessungsstrom (A)	Baugröße	Kontakt	Bestellnummer
CD 25 …CD 32	0	4 (max. 2 x 2)	3999 **0710**
50 ... 400	11 … 16	4 (max. 2 x 2)	3999 **0600**

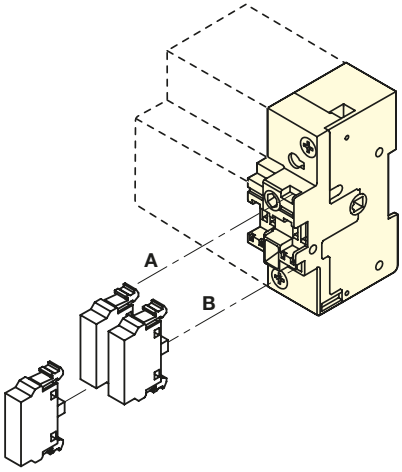

acces_043_a_1_x_cat

Technische Daten

Bemessungsstrom (A)	Betriebsstrom I_e (A) 250 V AC AC-15	400 V AC AC-15	24 V DC DC-13	48 V DC DC-13
CD 25 … 1250	3	1,8	2,8	1,4

(1) Hilfskontakte des Typs U können nicht in Verbindung mit integriertem durchgehenden Neutralleiter montiert werden.

Zubehör (Forts.)

Elektronische Anzeige, Sicherung durchgebrannt (FMD)

Anwendung
Für BS88, DIN und UL Sicherungskartusche, mit oder ohne Schlagvorrichtung.

Funktionsprinzip
Die Schmelzsicherung (FMD) erfasst mit einem bistabilen Relais und einer Signalisierungs-LED das Durchbrennen der Sicherung.
Sie kann auf einer DIN-Schiene, einer Rückenplatte, neben das FUSERBLOC oder auf die Tür montiert werden.

acces_310

3-LED-Version

Bestellnummern

Für FUSERBLOC 63 bis 1250 A - Größe 000 bis 4		
Anzahl LEDs	**Betriebsspannung Ph/Ph**	**Bestellnummer**
3	155 - 260 V AC	3899 **3120**
3	380 - 690 V AC	3899 **3380**

Zubehör		**Bestellnummer**
Anschluss-Zubehörbausatz	Standard	3819 **9120**
Anschluss-Zubehörbausatz	Türeinbau	3829 **9120**

Relais-Eigenschaften

	Relaisbetriebsstrom I_c (A)	
Bemessungsstrom (A)	**AC-15**	**DC-13**
63 ... 1250	2,5 A	0,2

Wichtig

> Bei 400 A Bemessungsstrom, Gehäuse 16 und Montage am Gerät selbst muss zusätzlich zum FMD ein Anpassungsbausatz bestellt werden, Bestellnummer 3999 0000.

Hilfskontakt Typ DDMM für NFC/DIN-Sicherungsgerät mit Schlagbolzen

Anwendung
Für Sicherungseinsätze mit Schlagbolzen (Größe 14 x 51; 22 x 58; 0; 1; 2; 3 und 4).

Elektrisches Prinzip
Ein NO-Hilfskontakt/Hilfskontakt mit geschaltetem Neutralleiter erkennt die Auslösung von Sicherungen.

Verbindung mit dem Steuerkreis
Mit Flachstecker 6,35 mm.

Mechanische Eigenschaften
30.000 Schaltungen.

Bestellnummern

Hilfskontakte des Typs NO/NC für 2 Pole				
Bemessungsstrom (A)	**Baugröße**	**Sicherungen(1)**	**Kontakt**	**Bestellnummer**
50	11	14 x 51	1.	3994 **0405**
100 … 125	13	22 x 58	1.	3994 **0210**
160	14	NH0	1.	3994 **0216**
250	15	NH1-NH2	1.	3994 **0225**
400(1)	16	NH2	1.	3894 **0440**
630 … 800	17	NH3	1.	3894 **1206**
800 … 1250	18	NH4	1.	3894 **1212**

Hilfskontakte des Typs NO/NC für 3 Pole				
Bemessungsstrom (A)	**Baugröße**	**Sicherungen**	**Kontakt**	**Bestellnummer**
CD 32	0	14 x 51	1.	3994 **0303**
50	11	14 x 51	1.	3994 **0405**
100 … 125	13	22 x 58	1.	3994 **0310**
160	14	NH0 - NH00	1.	3994 **0316**
250	15	NH1-NH2	1.	3994 **0325**
400(1)	16	NH2	1.	3894 **0440**
630 … 800	17	NH3	1.	3894 **1306**
800 … 1250	18	NH4	1.	3894 **1312**
50 … 250	11/13/14/15	14x51 ... NH2	2:	3994 **1901**
400	16	NH2	2:	3994 **1902**
630 … 1250	17/18	NH3-NH4	2:	3994 **1901**

Hilfskontakte des Typs NO/NC für 4-polig oder 3-polig + neutral				
Bemessungsstrom (A)	**Baugröße**	**Sicherungen**	**Kontakt**	**Bestellnummer**
50	11	14 x 51	1.	3994 **0405**
100 … 125	13	22 x 58	1.	3994 **0410**
160	14	NH0	1.	3994 **0416**
250	15	NH1-NH2	1.	3994 **0425**
400(1)	16	NH2	1.	3894 **0440**
630 … 800	17	NH3	1.	3894 **1406**
800 … 1250	18	NH4	1.	3894 **1412**
50 … 250	11/13/14/15	14x51 ... NH2	2:	3994 **1901**
400	16	NH2	2:	3994 **1902**
630 … 1250	17/18	NH3-NH4	2:	3994 **1901**

(1) NH00-Sicherung = Größe 00. NH4-Sicherung = Größe 4.

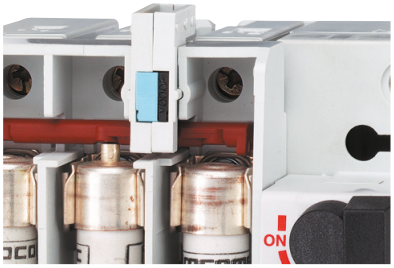

fuser_311

DDMM für zylindrische Sicherungen

fuser_312

DDMM für NH-Sicherungen

Technische Daten

		Betriebsstrom I_e (A)			
Bemessungs-strom (A)	**Strom Nominal (A)**	**250 V AC AC-13**	**400 V AC AC-13**	**24 V DC DC-13**	**48 V DC DC-13**
CD 32 ... 1250	16	4	3	12	2

Käfigklemmen

Anwendung

Anschluss von blanken Kupferdrähten an den Klemmen (ohne Kabelschuhe).

acces_053

Bestellnummern

Bemessung max. (A)	Baugröße	Polzahl	Bestellnummer
CD 25 … 63	0 … 12	2 / 3 / 4 P	integriert
100 … 160	13/14	3 P	5400 **3016**
100 … 160	13/14	4P	5400 **4016**
250	15	3 P	5400 **3025**
250	15	4P	5400 **4025**
400	16	3 P	5400 **3040**
400	16	4P	5400 **4040**

Anschlüsse

Bemessungs-strom (A)	Kabelquerschnitt: Litze (mm^2)	Kabelquerschnitt: Draht (mm^2)	Breite flexible Schiene (mm)	Abisoliert (mm)
100 … 160	16 … 95	16 … 95	13	22
250	16 … 185	16 … 185	18	27
400	50 … 240	50 … 300	20	34

Abmessungen

Bemessungsstrom (A)	A	A1	C	R	ØX	X1	Z
100 … 160	47,5	22,5	25	20	8,5	M12	10
250	62	31,5	31,5	25	10,5	M16	14
400	71,5	32	38	32	10,5	M20	15

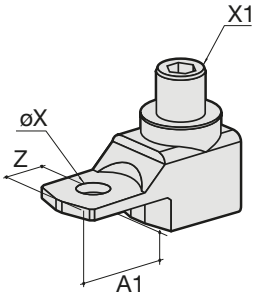

acces_091_a_1_x_cat

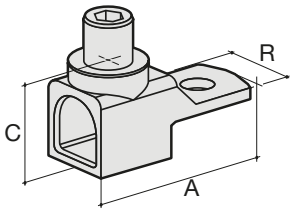

acces_092_a_1_x_cat

Etikett

Anwendung

Anpassbarer Aufkleber für die Kennzeichnung des Geräts.

Abmessungen B x H (mm)	Zu bestellen in Vielfachen von	Bestellnummer
18 x 13	50	7769 **9999**

acces_044

Technische Daten (gemäß IEC 60947-3)

25 bis 125 A

Bestellnummern *"x" entspricht der Ziffer für die Polzahl* *(2 = 2 P, 3 = 3 P, 6 = 4 P)*		**3631 x002**	**3631 x003**	**3631 x004**	**3831 x005**	**3831 x006**	**3831 x010**	**3831 x011**	**3831 x012**
Typ		**CD 25 A**	**CD 32 A**	**CD 32 A**	**Mod. 50 A**	**Mod. 63 A**	**Mod. 100 A**	**Mod. 125 A**	**Mod. 125 A**
Baugröße		0	0	0	11	12	13	13	13
Gehäuseabstand pro Leistungspol (mm)		-	-	-	27	32	36	36	36
Polzahl		3, 4 (geschalteter Neutralleiter), 4 (durchgehender Neutralleiter)	3, 4 (geschalteter Neutralleiter), 4 (durchgehender Neutralleiter)	3, 4 (geschalteter Neutralleiter), 4 (durchgehender Neutralleiter)	2, 3, 4	2, 3, 4	2, 3, 4	2, 3, 4	2, 3, 4
Thermischer Strom I_{th} (35 °C)		25 A	32 A	32 A	50 A	63 A	100 A	125 A	125 A
Sicherungsgröße NFC/DIN		NFC 10 x 38	NFC 10 x 38	NFC 14 x 51	NFC 14 x 51	NH000	NFC 22 x 58	NFC 22 x 58	NH00
Bemessungsbetriebsspannung U_e (V)		690 V	690 V	690 V	690 V	690 V	690 V	690 V	690 V
Bemessungsisolationsspannung U_i (V)		800	800	690	800	800	800	800	800
Bemessungsstoßspannungsfestigkeit U_{imp} (kV)		8	8	8	8	8	8	8	8
Kurzschluss-Kenndaten									
Prospektiver Kurzschlussstrom bei U_e 400/415 V AC (kA eff.)		100	100	100	100	100	100	100	50
Prospektiver Kurzschlussstrom bei U_e 660/690 V AC (kA eff.)		100	100	-	100	100	100	100	50
Bemessungsstoßstromfestigkeit bei I_{cc} U_e 415 V AC (kA-Scheitelwert) (einzelner Schalter)		5,5	5,5	5,5	5,52	7,3	11,9	13,6	-
Bemessungsstoßstromfestigkeit bei I_{cc} U_e 690 V AC (kA-Scheitelwert) (einzelner Schalter)		5,2	6,1	-	6,5	7,3	15,8	20,4	10,4
Bemessungsbetriebsstrom Ie (A)									
Nennspannung	**Betriebskategorie**	**A/B(1)**	**A/B(1)**	**A/B(1)**	**A/B(1)**	**A/B(1)**	**A/B(1)**	**A/B(1)**	**A/B(1)**
415 V AC	AC 21 A / AC 21 B	25/25	32/32	32/32	50/50	63/63	100/100	125/125	125/125
415 V AC	AC 22 A / AC 22 B	25/25	32/32	32/32	50/50	63/63	100/100	125/125	125/125
415 V AC	AC 23 A / AC 23 B	25/25	32/32	32/32	50/50	63/63	100/100	125/125	125/125
500 V AC	AC 21 A / AC 21 B	25/25	32/32	32/32	50/50	63/63	100/100	125/125	125/125
500 V AC	AC 22 A / AC 22 B	25/25	32/32	32/32	50/50	63/63	100/100	125/125	125/125
500 V AC	AC 23 A / AC 23 B	25/25	32/32	32/32	50/50	63/63	100/100	125/125	125/125
690 V AC	AC 20 A / AC 20 B	25/25	32/32	32/32	50/50	63/63	100/100	125/125	125/125
690 V AC	AC 21 A / AC 21 B	25/25	32/32	32/32	50/50	63/63	100/100	100/100	125/125
690 V AC(2)	AC 22 A / AC 22 B	25/25	32/32	32/32	50/50	63/63	100/100	100/100	125/125
690 V AC(2)	AC 23 A / AC 23 B	25/25	32/32	32/32	50/50	63/63	100/100	100/100	125/125
220 V DC	DC 21 A / DC 21 B	-/25	-/32	-/32	-	-/63	100/100	100/100	125/125
220 V DC	DC 22 A / DC 22 B	-/25	-/32	-/32	-	-	100/100	100/100	125/125
220 V DC	DC 23 A / DC 23 B	-/25(3)	-/25(3)	-/25(3)	-	-	100/100	100/100	125/125
440 V DC	DC 21 A / DC 21 B	-	-	-	-	-/63(4)	100(4)/100(4)	100(4)/100(4)	125(4)/125(4)
440 V DC	DC 22 A / DC 22 B	-	-	-	-	-	100(4)/100(4)	100(4)/100(4)	125(4)/125(4)
440 V DC	DC 23 A / DC 23 B	-	-	-	-	-	100(4)/100(4)	100(4)/100(4)	125(4)/125(4)
Bemessungsbetriebsleistung bei AC-23 (kW)									
Bei U_e 415 V AC ohne Hilfskontakt für voreilende Öffnung(1)(5)		11/11	15/15	15/15	25/25	30/30	51/51	63/63	63/63
Bei U_e 690 V AC ohne Hilfskontakt für voreilende Öffnung(1)(5)		22/22	25/25	25/25	45/45	55/55	90/90	90/90	90/90
Blindleistung (kvar)									
Bei U_e 415 V AC(5)		11	15	15	23	28	45	55	55
Verlustleistung (W/Pol)									
Verlustleistung		3,1	4,1	5,9	7,3	8,4	14,5	19,9	20,3
Verlustleistung durch Sicherung		2,4	2,9	4,3	4,6	6	9	11	12,5
Verlustleistung durch Schaltergehäuse		0,7	1,2	1,6	2,45	4,35	6,8	8,63	6
Leiter-Verdrahtungskapazität									
Minimaler Cu-Kabelquerschnitt (mm^2)		2,5	2,5	2,5	6	10	25	35	35
Minimaler Cu-Kabelquerschnitt (mm^2)		16	16	16	25	25	95	95	95
Maximale Sammelschienenbreite (mm)		-	-	-	-	-	20	20	20
Min. Anzugsmoment (Nm)		2	2	2	3	3	9	9	9
Mechanische Eigenschaften									
Lebensdauer (Anzahl der Schaltspiele)		10 000	10 000	10 000	10 000	10 000	10 000	10 000	10 000
Betätigungsdrehmoment (Nm)		4,1	4,1	4,1	8,7	8,7	9,7	9,7	10,2
Gewicht eines 3-poligen Geräts ohne Zubehör (kg)		0,48	0,48	0,50	0,80	1	1,5	1,5	1,5
Gewicht eines 4-poligen Geräts ohne Zubehör (kg)		0,50	0,50	0,52	1	1,3	2	2	2
Gewicht von 1 Pole, zusätzlich (kg)		-	-	-	0,2	0,3	0,5	0,5	0,5
Lagerungstemperatur (°C)		-50 … +85							
Betriebstemperatur (°C)		-20 … +70							
Erfüllung von Normen		IEC 60947-3							
Zertifizierung		IEC, KEMA, Loyd's und CCC							
Verschmutzungsgrad		3	3	3	3	3	3	3	3

(1) Kategorie mit Index A = häufiger Betrieb - Kategorie mit Index B = gelegentlicher Betrieb
(2) Mit Klemmenabdeckung oder Phasentrennwänden
(3) 3-poliges Gerät mit 2 Polen in Reihe für '+' und 1 Pol für '-'.
(4) 4-poliges Gerät mit 2 Polen in Reihe pro Polarität.
(5) Der Leistungswert dient nur der Orientierung; die Stromwerte sind von Hersteller zu Hersteller unterschiedlich.
(6) Bei einer Bemessungsbetriebsspannung von Ue = 400 V AC

160 bis 1250 A

Bestellnummern *"x" entspricht der Ziffer für die Polzahl* *(2 = 2 P, 3 = 3 P, 6 = 4 P)*		**3831 x015**	**3831 x016**	**3831 x024**	**3831 x038**	**3811 x063**	**3811 x080**	**3811 x081**	**3811 x120**
Typ		**Mod. 160 A**	**Mod. 160 A**	**Mod. 250 A**	**Mod. 400 A**	**Mod. 630 A**	**Mod. 800 A**	**Mod. 800 A**	**Mod. 1250 A**
Baugröße		13	14	15	16	17	17	18	18
Gehäuseabstand pro Leistungspol (mm)		36	50	60	66	94	94	120	120
Polzahl		2, 3, 4	2, 3, 4	2, 3, 4	2, 3, 4	2, 3, 4	2, 3, 4	2, 3, 4	2, 3, 4
Thermischer Strom I_{th} (35 °C)		160 A	160 A	250 A	400 A	630 A	800 A	800 A	1250 A
Sicherungsgröße NFC/DIN		NH00	NH0	NH1	NH2	NH3	NH3	NH4	NH4
Bemessungsbetriebsspannung U_e (V)		690 V	600 V	690 V	690 V	690 V	690 V	415 V	415 V
Bemessungsisolationsspannung U_i (V)		800	800	800	1.000	1.000	1.000	1.000	1.000
Bemessungsstoßspannungsfestigkeit U_{imp} (kV)		8	8	8	12	12	12	12	12
Kurzschluss-Kenndaten									
Prospektiver Kurzschlussstrom bei U_e 400/415 V AC (kA eff.)		50	100	100	50	100	100	100	100
Prospektiver Kurzschlussstrom bei U_e 660/690 V AC (kA eff.)		50	50	50	50	100	100	-	-
Bemessungsstoßstromfestigkeit bei I_{cc} U_e 415 V AC (kA-Scheitelwert) (einzelner Schalter)		18,95	22,66	23,9	33,5	48	54,18	50,8	53,2
Bemessungsstoßstromfestigkeit bei I_{cc} U_e 690 V AC (kA-Scheitelwert) (einzelner Schalter)		13,5	14	29	29,9	58,7	58,7	-	-
Bemessungsbetriebsstrom Ie (A)									
Nennspannung	**Betriebskategorie**	**A/B(1)**	**A/B(1)**	**A/B(1)**	**A/B(1)**	**A/B(1)**	**A/B(1)**	**A/B(1)**	**A/B(1)**
415 V AC	AC 21 A / AC 21 B	160/160	160/160	250/250	400/400	-/630	-/800	-/800	-/1250
415 V AC	AC 22 A / AC 22 B	160/160	160/160	250/250	400/400	-/630	-/800	-/800	-/1250
415 V AC	AC 23 A / AC 23 B	160/160	160/160	250/250	400/400	-/630	-/800	-/800	-/1250
500 V AC	AC 21 A / AC 21 B	160/160	160/160	250/250	-/400	-/630	-/800	-/800	-/1250
500 V AC	AC 22 A / AC 22 B	160/160	160/160	250/250	-/400	-/630	-/800	-/800	-/1250
500 V AC	AC 23 A / AC 23 B	160/160	160/160	250/250	-	-	-	-	-
690 V AC	AC 20 A / AC 20 B	160/160	160/160	250/250	400/400	630/630	800/800	800/800	1250/1250
690 V AC	AC 21 A / AC 21 B	160/160	160/160	250/250	-/400	-/630	-/800	-/800	-/1250
690 V AC(2)	AC 22 A / AC 22 B	160/160	160/160	250/250	-/400	-/630	-/800(6)	-/800	-/1250
690 V AC(2)	AC 23 A / AC 23 B	125/125	125/125	250/250	250/315	-	-	-	-
220 V DC	DC 21 A / DC 21 B	160/160	160/160	250/250	-	-	-	-	-
220 V DC	DC 22 A / DC 22 B	160/160	160/160	250/250	-	-	-	-	-
220 V DC	DC 23 A / DC 23 B	125/125	125/125	200/200	-	-	-	-	-
440 V DC	DC 21 A / DC 21 B	160(3)/160(3)	160(3)/160(3)	250(3)/250(3)	-	-	-	-	-
440 V DC	DC 22 A / DC 22 B	160(3)/160(3)	160(3)/160(3)	250(3)/250(3)	-	-	-	-	-
440 V DC	DC 23 A / DC 23 B	125(3)/125(3)	125(3)/125(3)	200(3)/200(3)	-	-	-	-	-
Bemessungsbetriebsleistung bei AC-23 (kW)									
Bei U_e 415 V AC ohne Hilfskontakt für voreilende Öffnung(1)(5)		80/80	80/80	132/132	220/220	355/355	450/450	450/450	560/560
Bei U_e 690 V AC ohne Hilfskontakt für voreilende Öffnung(1)(5)		110/110	110/110	220/220	220/295	295/400	400/400	400/400	400/475
Blindleistung (kvar)									
Bei U_e 415 V AC(5)		75	75	115	185	290	365	355	460
Verlustleistung (W/Pol)									
Verlustleistung		21,6	23	41,1	57,4	122	134		264
Verlustleistung durch Sicherung		12	15	23	33	60	65	70	110
Verlustleistung durch Schaltergehäuse		10,4	10,4	19	24,4	61	68		154
Leiter-Verdrahtungskapazität									
Minimaler Cu-Kabelquerschnitt (mm^2)		35	50	95	185	2 x 150	2 x 185		
Minimaler Cu-Kabelquerschnitt (mm^2)		95	95	240	240	2 x 300	2 x 300	4 x 185	4 x 185
Maximale Sammelschienenbreite (mm)		20	20	32	45	63	63	80	80
Min. Anzugsmoment (Nm)		9	9	20	20	40	40	40	40
Mechanische Eigenschaften									
Lebensdauer (Anzahl der Schaltspiele)		10 000	10 000	10 000	10 000	5 000	8 000	3 000	3 000
Betätigungsdrehmoment (Nm)		10,2	9,7	13	17	56	57	62	62
Gewicht eines 3-poligen Geräts ohne Zubehör (kg)		1,8	1,8	3,2	4,8	16	17	25	25
Gewicht eines 4-poligen Geräts ohne Zubehör (kg)		2,3	2,3	4,5	6,1	20	21,5	30	30
Gewicht von 1 Pole, zusätzlich (kg)		0,5	0,5	1,3	1,3			3	3
Lagerungstemperatur (°C)		-50 … +85							
Betriebstemperatur (°C)		-20 … +70							
Erfüllung von Normen		IEC 60947-3							
Zertifizierung		IEC, KEMA, Loyd's und CCC							
Verschmutzungsgrad		3	3	3	3	3	3	3	3

(1) Kategorie mit Index A = häufiger Betrieb - Kategorie mit Index B = gelegentlicher Betrieb
(2) Mit Klemmenabdeckung oder Phasentrennwänden
(3) 3-poliges Gerät mit 2 Polen in Reihe für '+' und 1 Pol für '-'.
(4) 4-poliges Gerät mit 2 Polen in Reihe pro Polarität.
(5) Der Leistungswert dient nur der Orientierung; die Stromwerte sind von Hersteller zu Hersteller unterschiedlich.
(6) Bei einer Bemessungsbetriebsspannung von Ue = 400 V AC

Abmessungen für frontseitige/seitliche externe Bedienung

25 bis 32 A (Größe 10 x 38)

Externe Frontbedienung

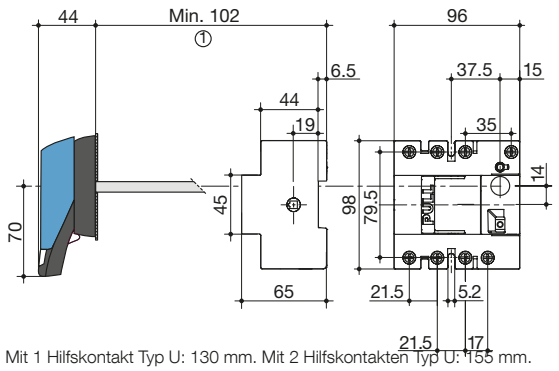

1. Mit 1 Hilfskontakt Typ U: 130 mm. Mit 2 Hilfskontakten Typ U: 155 mm.

fuser_291_d_1_x_cat

Äußere seitliche Bedienung

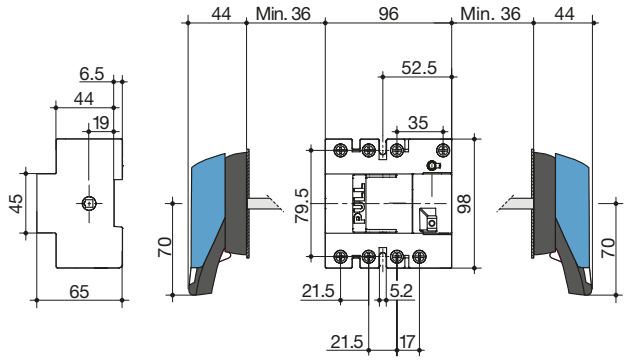

fuser_294_c_1_x_cat

32 A (Größe 14 x 51)

Externe Frontbedienung

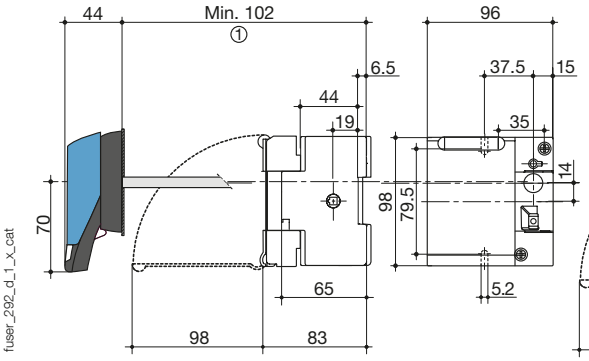

fuser_292_d_1_x_cat

Äußere seitliche Bedienung

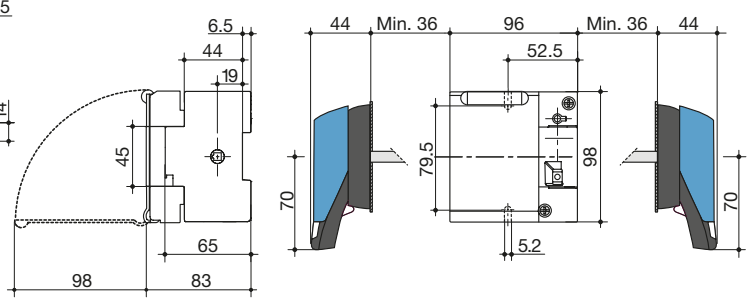

fuser_295_c_1_x_cat

1. Mit 1 Hilfskontakt Typ U: 130 mm.
   Mit 2 Hilfskontakten Typ U: 155 mm.

Abmessungen - Direkte Bedienung

25 A (Größe 10 x 38)

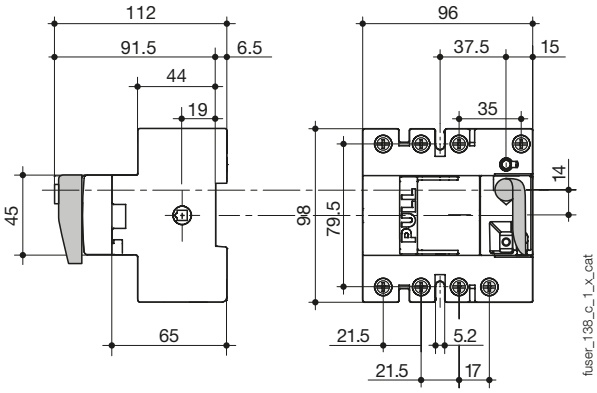

fuser_138_c_1_x_cat

32 A (Größe 14 x 51)

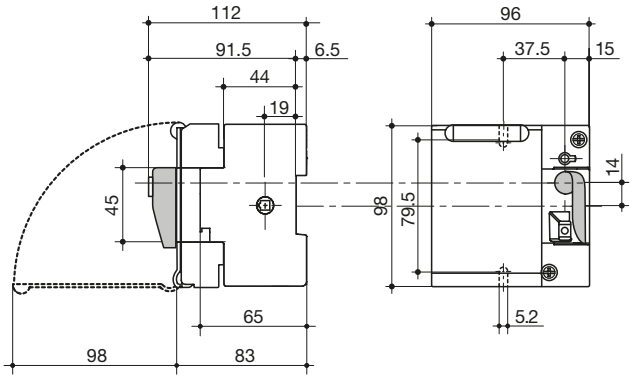

fuser_148_c_1_x_cat

socomec
Innovative Power Solutions

Abmessungen für frontseitige Direktbedienung und frontseitige/seitliche externe Bedienung

50 bis 160 A

50 - 63 A: Käfiganschluss.
100 - 160 A: Käfiganschluss.

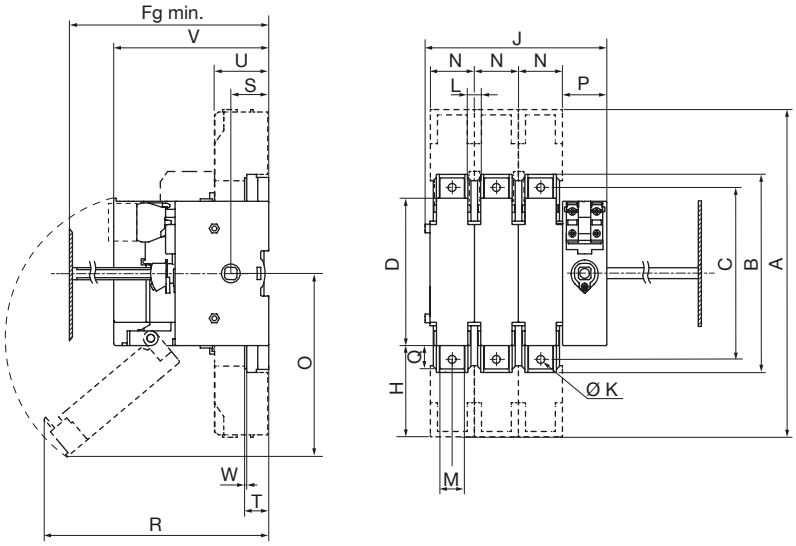

fuser_751_a_1_x_cat.ai

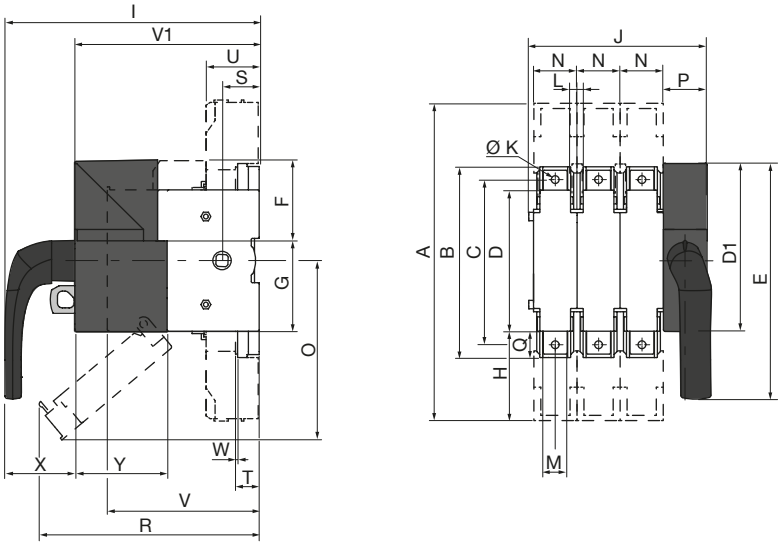

fuser_752_a_1_x_cat.ai

Bemes-sungs-strom (A)	Sicherungs-größe	Bau-größe	Fg min.	A	B	C	D	D1	E	F	G	H	I	J 3P	J 4P	K	L	M	N	O	P	Q	R	S	T	U	V	V1	W	X	Y
50	14 x 51	11	100		118		106	143	200	67,5	75,5		212,1	121	148	6,2	15	12	27	85	36,8	15	153	31			87	153,6	2	58,5	77
63	00C	12	125		118		106	143	200	67,5	75,5		212,1	136	168	6,2	20	12	32	159	36,8	15	145	31			116	153,6	2	58,5	77
100	22x58	13	135	268	162	141	127	143	200	67,5	75,5	75	212,1	148	184	8,5	16	20	36	141	36,8	41	187	31	19,5	43,5	116	153,6	2,5	58,5	77
125	22x58	13	135	268	162	141	127	143	200	67,5	75,5	75	212,1	148	184	8,5	16	20	36	141	36,8	41	179	31	19,5	43,6	116	153,6	2,5	58,5	77
125	NH00	13	135	268	162	141	127	143	200	67,5	75,5	75	212,1	148	184	8,5	16	20	36	141	36,8	41	193	31	19,5	43,7	126	153,6	2,5	58,5	77
160	NH00	13	135	268	162	141	127	143	200	67,5	75,5	75	212,1	148	184	8,5	16	20	36	141	36,8	41	193	31	19,5	43,8	126	153,6	2,5	58,5	77
160	NH0	14	145	268	162	141	140	143	200	67,5	75,5	75	212,1	190	240	8,5	20	20	50	174	36,8	41	229	31	19,5	43,9	136	153,6	2,5	58,5	77

Abmessungen für frontseitige Direktbedienung und frontseitige/seitliche externe Bedienung (Fortsetzung)

250 A

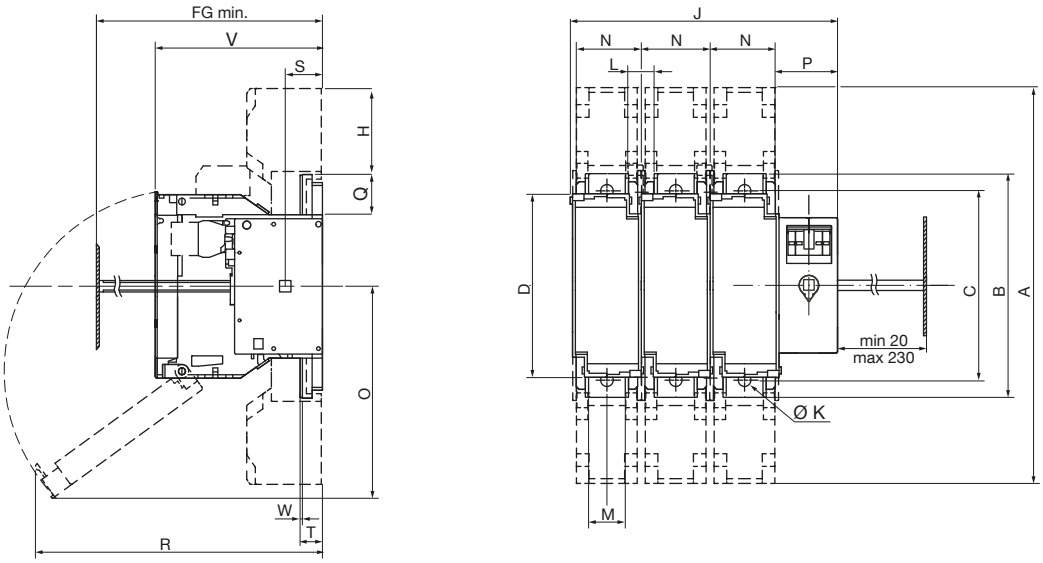

fuser_748_a_1_x_cat.ai

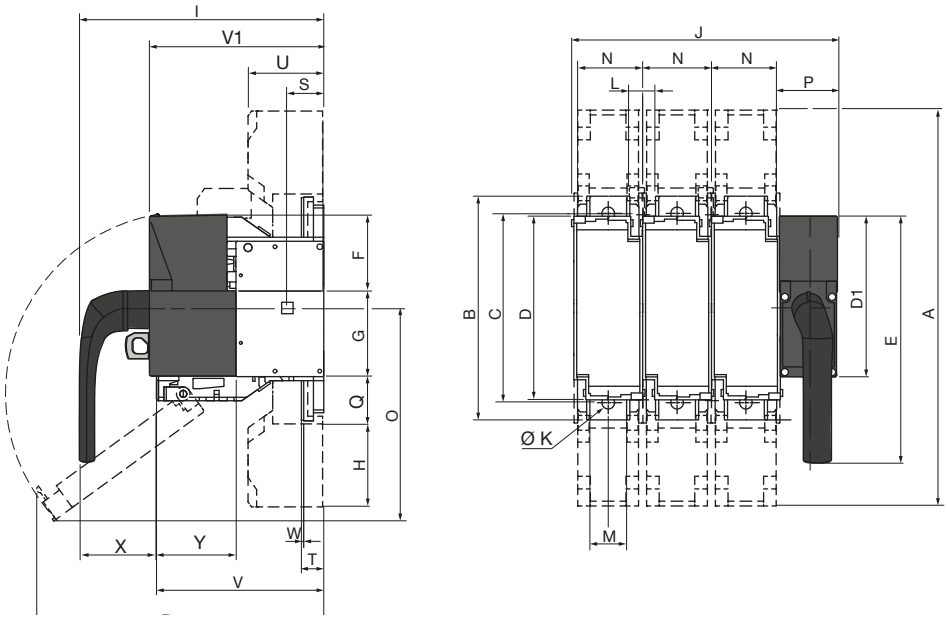

fuser_749_a_1_x_cat.ai

Bemes-sungs-strom (A)	Sicherungs-größe	Bau-größe	Fg min.	A	B	C	D	D1	E	F	G	H	I	J 3P	J 4P	K	L	M	N	O	P	Q	R	S	T	U	V	V1	W	X	Y
250	NH1	15	154	345	195	166	162	143	220	67,5	75,5	110	212,1	234	294	8,5	28	32	60	185	51,6	52	251	31	19,5	65	146	142	2,5	58,5	77

socomec Innovative Power Solutions

400 A

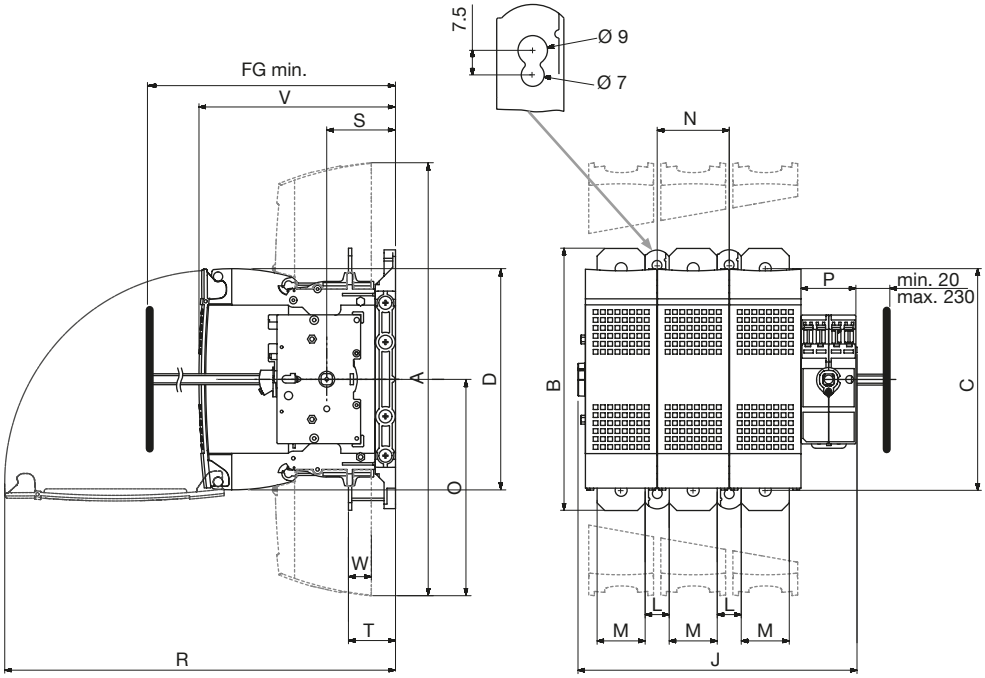

fuser_733_c_1_x_cat.ai

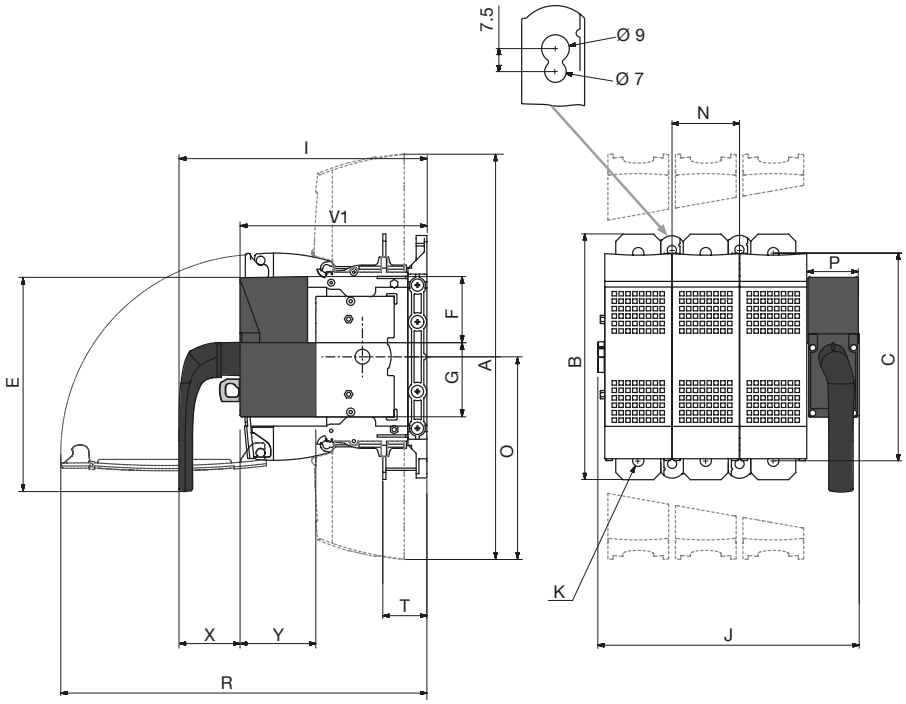

fuser_750_a_1_x_cat.ai

Bemessungs-strom (A)	Sicherungs-größe	Bau-größe	Fg min.	A	B	C	D	D1	E	F	G	I	J 3P	J 4P	K	L	M	N	O	P	R	S	T	V	V1	W	X	Y
400	NH2	16	188	397	240	203	203	143	220	67,5	75,5	239	256	321	11	34	32	66	199	50	360	63	43	180	184	3	58,5	77

Abmessungen für Direktbedienung oder externe Bedienung

630 bis 1250 A

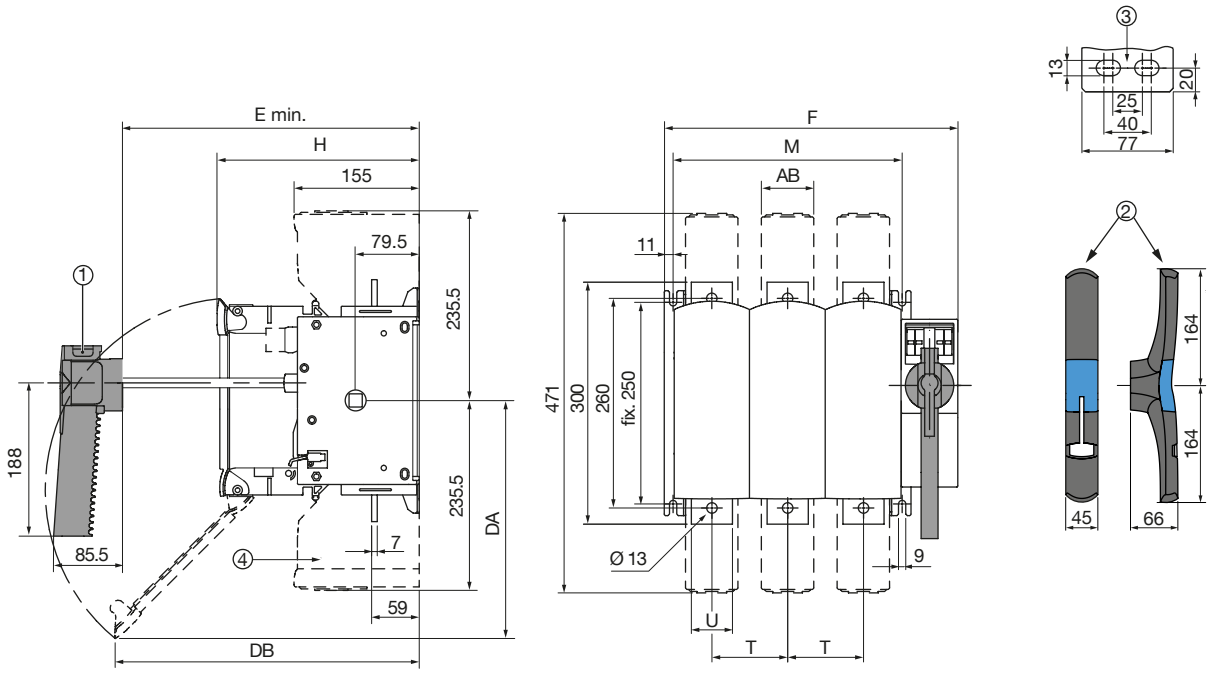

1. Griff für Gehäusegröße 17.
2. Griff für Gehäusegröße 18.
3. Anschlussklemmen für Gehäusegröße 18.
4. Klemmenabdeckung.

Bemessungs-strom (A)	Sicherungs-größe	Baugröße	Gesamt-abmessungen	Gehäuse					Schaltermontage		Anschluss		Klemmen-abdeckungen
			E min.	F 3 P	F 4P	H	DA	DB	M 3p.	M 4p.	T	U	AB
630	3	17	265	364	458	250	300	380	284	378	94	51	65
800	3	17	265	364	458	250	300	380	284	378	94	51	65
800	4	18	304	442	562	289	355	295	362	482	120	77	88
CD 1250	4	18	304	442	562	289	355	295	362	482	120	77	88

Abmessungen der externen Griffe

25 bis 32 A

Grifftyp	Frontantrieb		Seitenantrieb	
	Drehrichtung	Türbohrung	Drehrichtung	Türbohrung
Typ S1 Baugröße 0				

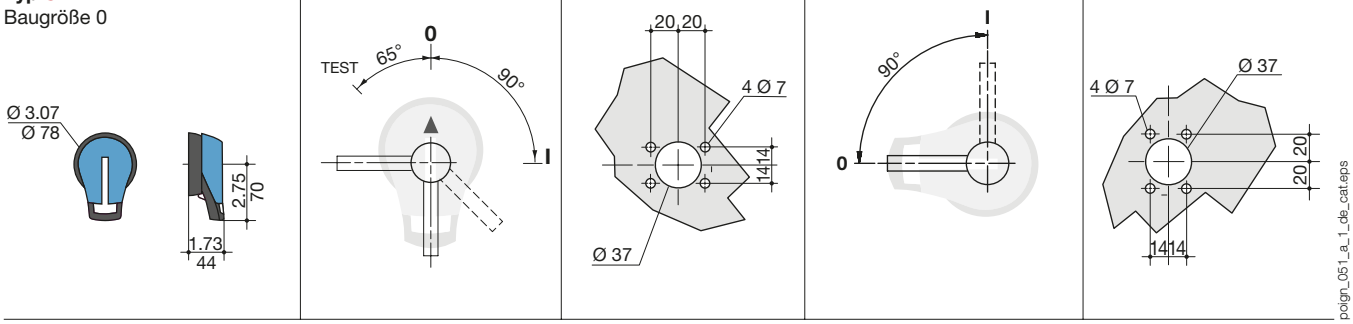

50 bis 400 A

Grifftyp	Frontantrieb		Seitenantrieb	
	Drehrichtung	Türbohrung	Drehrichtung	Türbohrung
Typ S2 Baugröße 11 bis 16				

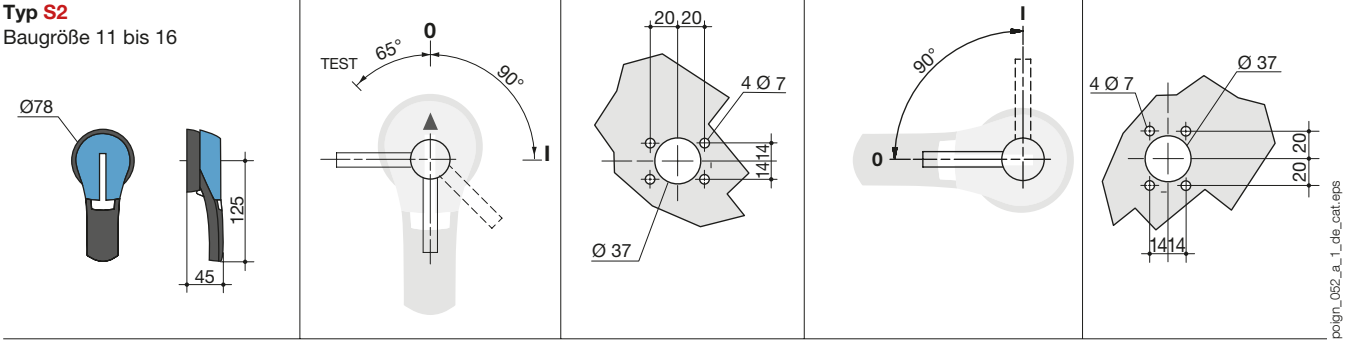

630 bis 800 A

Grifftyp	Frontantrieb		Seitenantrieb	
	Drehrichtung	Türbohrung	Drehrichtung	Türbohrung
Typ S3 Baugröße 17				

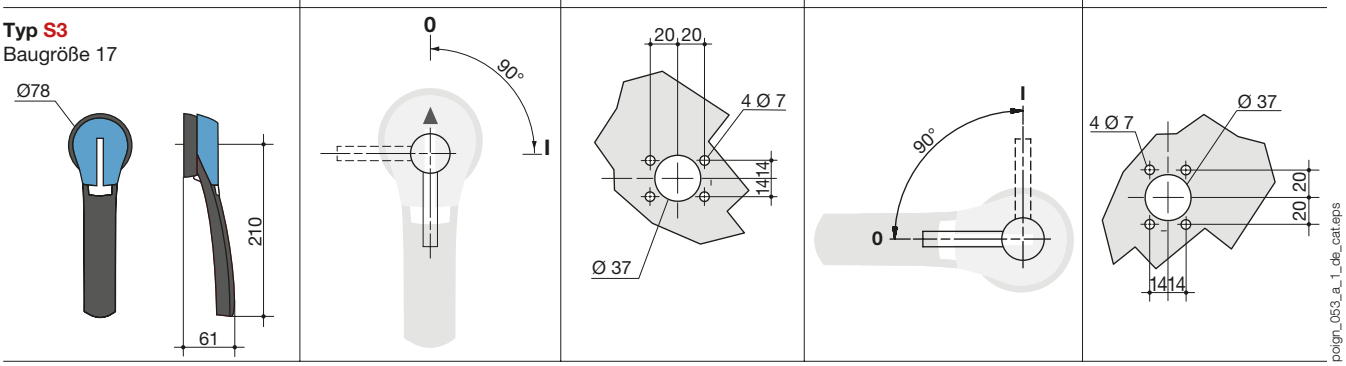

Abmessungen für externe Handgriffe (Fortsetzung)

800 bis 1250 A

Grifftyp	Frontantrieb Drehrichtung	Seitenantrieb Drehrichtung	Türbohrung
Typ S3 Baugröße 18 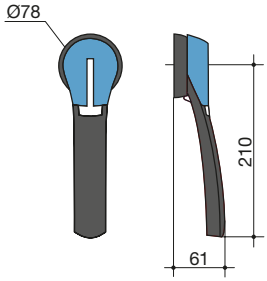		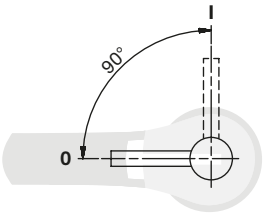	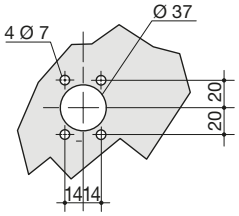
Typ S4 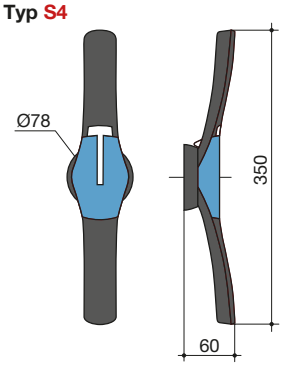	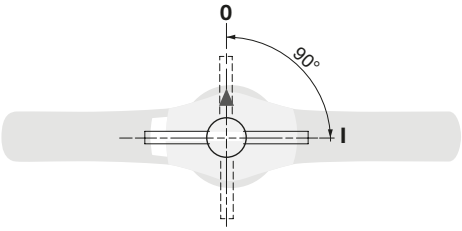		

poign_054_a_1_de_cat.eps

Abmessungen der Gehäuse für Direktbedienung

50 bis 400 A

Gehäusegrifftyp		Direktbedienung Bedienungsrichtung
50 bis 160 A Gehäuse 11 bis 14	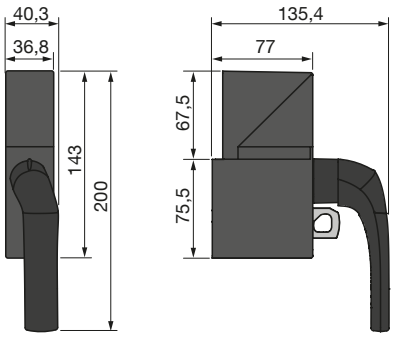	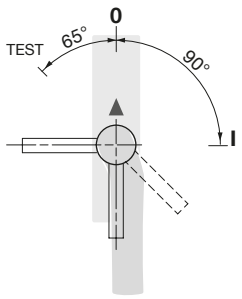
250 bis 400 A Gehäuse 15 bis 16	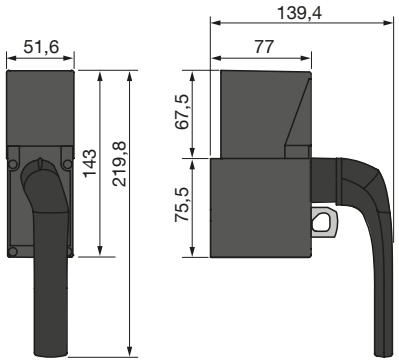	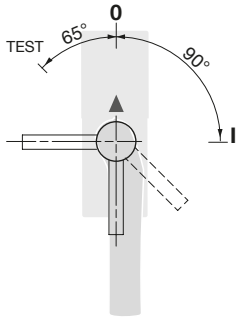

fuser_753_a_1_de_cat.ai